# 見積参考資料

## 工事名　Ｒ８徳環　徳島環状線　徳・国府　道路改良工事（２）（企育）

◇経費情報◇

| | |
|---|---|
| 工種区分 | 道路改良工事 |
| 単価地区 | 徳島東部１ |
| 単価使用年月 | 令和 8年11月 |
| 施工地域・工事場所 | 補正無し（地方部　施工場所が一般交通等の影響を受けない場合） |
| 前金支出割合 | 補正を行わない |
| 契約保証 | 金銭的保証 |
| 現場環境改善費 | 計上しない |
| 週休２日確保工事に係る経費補正 | 補正なし |

**注意**

「見積参考資料」は入札参加者の迅速で適正な工事費の見積りのための一資料であり、請負契約を拘束するものではない。

# 設計内訳書（本01）

| 工事名 | Ｒ８徳環　徳島環状線　徳・国府　道路改良工事（２）（企育） | 事業区分<br>工事区分 | 道路新設･改築<br>道路改良 |
|---|---|---|---|

| 工事区分・工種・種別・細別 | 規格 | 単位 | 数量 | 単価 | 金額 | 数量・金額増減 | 摘要 |
|---|---|---|---|---|---|---|---|
| 道路改良 | | 式 | 1 | | | | |
| 道路土工 | | 式 | 1 | | | | |
| 掘削工 | | 式 | 1 | | | | |
| 掘削 | 土質:土砂,施工方法:ｵｰﾌﾟﾝｶｯﾄ,押土:無し,障害:無し,施工数量:5,000m3未満 | m3 | 320 | | | | 単　1号 |
| 擁壁工 | | 式 | 1 | | | | |
| 作業土工 | | 式 | 1 | | | | |
| 床掘り(掘削) | 土質:土砂 | m3 | 740 | | | | 単　2号 |
| 埋戻し | 土質:土砂 | m3 | 460 | | | | 単　3号 |
| 基面整正 | | m2 | 330 | | | | 単　4号 |
| 場所打擁壁工(構造物単位) | | 式 | 1 | | | | |
| 重力式擁壁<br>1-2号重力式 | 擁壁平均高さ:2m以上5m以下,本体ｺﾝｸﾘｰﾄ規格:18-8-40(高炉) | m3 | 17 | | | | 単　5号 |
| ﾌﾟﾚｷｬｽﾄ擁壁工 | | 式 | 1 | | | | |
| ﾌﾟﾚｷｬｽﾄ擁壁<br>３号 | 擁壁規格:H=1.50 | m | 14 | | | | 単　6号 |

# 設計内訳書（本01）

| 工事名 | Ｒ８徳環　徳島環状線　徳・国府　道路改良工事（２）（企育） | 事業区分<br>工事区分 | 道路新設･改築<br>道路改良 |
|---|---|---|---|

| 工事区分・工種・種別・細別 | 規格 | 単位 | 数量 | 単価 | 金額 | 数量・金額増減 | 摘要 |
|---|---|---|---|---|---|---|---|
| ﾌﾟﾚｷｬｽﾄ擁壁<br>４号 | 擁壁規格:H=1.75 | m | 12 | | | | 単　7号 |
| ﾌﾟﾚｷｬｽﾄ擁壁<br>５号 | 擁壁規格:H=2.00 | m | 54 | | | | 単　8号 |
| ﾌﾟﾚｷｬｽﾄ擁壁<br>６号 | 擁壁規格:H=2.25 | m | 65 | | | | 単　9号 |
| ｼﾞｵﾃｷｽﾀｲﾙ補強土壁工(鋼製枠ﾀｲﾌﾟ) | | 式 | 1 | | | | |
| ｼﾞｵﾃｷｽﾀｲﾙ壁面材組立･設置 | 壁面材の種類:H500,L=2000 | m2 | 136 | | | | 単　10号 |
| ｼﾞｵﾃｷｽﾀｲﾙ敷設 | ｼﾞｵﾃｷｽﾀｲﾙ規格:GI150-I-ML | m2 | 988 | | | | 単　11号 |
| まき出し･敷均し､締固め | 土質:RC-40 | m3 | 157 | | | | 単　12号 |
| ｶﾙﾊﾞｰﾄ工 | | 式 | 1 | | | | |
| 作業土工 | | 式 | 1 | | | | |
| 床掘り(掘削) | 土質:土砂 | m3 | 99 | | | | 単　13号 |
| 埋戻し | 土質:土砂 | m3 | 43 | | | | 単　14号 |
| 基面整正 | | m2 | 34 | | | | 単　15号 |
| ﾌﾟﾚｷｬｽﾄｶﾙﾊﾞｰﾄ工 | | 式 | 1 | | | | |

# 設計内訳書（本01）

| 工事名 | Ｒ８徳環　徳島環状線　徳・国府　道路改良工事（２）（企育） | 事業区分<br>工事区分 | 道路新設･改築<br>道路改良 |
|---|---|---|---|

| 工事区分・工種・種別・細別 | 規格 | 単位 | 数量 | 単価 | 金額 | 数量・金額増減 | 摘要 |
|---|---|---|---|---|---|---|---|
| ﾌﾟﾚｷｬｽﾄﾎﾞｯｸｽ | 内幅:2,000m,内高:1,000m | m | 14 | | | | 単　16号 |
| 排水構造物工 | | 式 | 1 | | | | |
| 作業土工 | | 式 | 1 | | | | |
| 床掘り(掘削) | 土質:土砂 | m3 | 31 | | | | 単　17号 |
| 埋戻し | 土質:土砂 | m3 | 17 | | | | 単　18号 |
| 基面整正 | | m2 | 4 | | | | 単　19号 |
| 集水桝･ﾏﾝﾎｰﾙ工 | | 式 | 1 | | | | |
| 現場打ち集水桝<br>10号<br>BBorN | 集水桝･街渠桝種類:現場打材,ｺﾝｸﾘｰﾄ規格:18-8-25(高炉),法面作業補正:無し | 箇所 | 1 | | | | 単　20号 |
| 場所打水路工 | | 式 | 1 | | | | |
| １号U型水路<br>BBorN 瀝青質目地 | | m | 147 | | | | 単　21号 |
| 現場打水路<br>12号U型水路<br>BBorN 瀝青質目地 | 内幅(複単不使用の場合):2000,内高(複単不使用の場合):1400,ｺﾝｸﾘｰﾄ規格:24-12-25(20)(高炉) | m | 1 | | | | 単　22号 |
| 構造物撤去工 | | 式 | 1 | | | | |
| 構造物取壊し工 | | 式 | 1 | | | | |

# 設計内訳書（本01）

| 工事名 | Ｒ８徳環　徳島環状線　徳・国府　道路改良工事（２）（企育） | 事業区分<br>工事区分 | 道路新設･改築<br>道路改良 |
|---|---|---|---|

| 工事区分・工種・種別・細別 | 規格 | 単位 | 数量 | 単価 | 金額 | 数量・金額増減 | 摘要 |
|---|---|---|---|---|---|---|---|
| ｺﾝｸﾘｰﾄ構造物取壊し | 構造物区分:無筋構造物,工法区分:機械施工 | m3 | 5 | | | | 単　23号 |
| ｺﾝｸﾘｰﾄ構造物取壊し | 構造物区分:鉄筋構造物,工法区分:機械施工 | m3 | 58 | | | | 単　24号 |
| 運搬処理工 | | 式 | 1 | | | | |
| 殻運搬<br>L=5.7km以下 | 殻種別:ｺﾝｸﾘｰﾄ殻(無筋) | m3 | 5 | | | | 単　25号<br>四国ﾘｻｲｸﾙ想定 |
| 殻処分 | 殻種別:ｺﾝｸﾘｰﾄ殻(無筋) | m3 | 5 | | | | 単　26号<br>四国ﾘｻｲｸﾙ想定 |
| 殻運搬<br>L=5.7km以下 | 殻種別:ｺﾝｸﾘｰﾄ殻(鉄筋) | m3 | 58 | | | | 単　27号<br>四国ﾘｻｲｸﾙ想定 |
| 殻処分 | 殻種別:ｺﾝｸﾘｰﾄ殻(鉄筋) | m3 | 58 | | | | 単　28号<br>四国ﾘｻｲｸﾙ想定 |
| 仮設工 | | 式 | 1 | | | | |
| 工事用道路工 | | 式 | 1 | | | | |
| 工事用道路盛土<br>RC-40<br>路床掘削部 | 施工幅員:4.0m以上 | m3 | 360 | | | | 単　29号<br>路床掘削部t=30cm |
| 敷鉄板<br>水路部 | 鋼材規格:25×1,524×6,096(mm),作業区分:設置･撤去 | m2 | 36 | | | | 単　30号<br>4枚*300日 |
| 直接工事費 | | 式 | 1 | | | | |
| 共通仮設 | | 式 | 1 | | | | |

# 設計内訳書（本01）

| 工事名 | Ｒ８徳環　徳島環状線　徳・国府　道路改良工事（２）（企育） | 事業区分<br>工事区分 | 道路新設･改築<br>道路改良 |
|---|---|---|---|

| 工事区分・工種・種別・細別 | 規格 | 単位 | 数量 | 単価 | 金額 | 数量・金額増減 | 摘要 |
|---|---|---|---|---|---|---|---|
| 共通仮設費（率計上） | | 式 | 1 | | | | |
| 純工事費 | | 式 | 1 | | | | |
| 現場管理費 | | 式 | 1 | | | | |
| 工事原価 | | 式 | 1 | | | | |
| 一般管理費等 | | 式 | 1 | | | | |
| 工事価格 | | 式 | 1 | | | | |
| 消費税額及び地方消費税額 | | 式 | 1 | | | | |
| 工事費計 | | 式 | 1 | | | | |
| | | | | | | | |
| | | | | | | | |
| | | | | | | | |
| | | | | | | | |
| | | | | | | | |

# １次単価表

| 単価使用年月 | 2026.11 |
|---|---|
| 歩掛適用年月 | 2026.11 |
| 労務調整係数 | 1.000-00000　0.0　0 |

| 単　1号 | 掘削 | 土質:土砂,施工方法:ｵｰﾌﾟﾝｶｯﾄ,押土:無し,障害:無し,施工数量:5,000m3未満 | 単位 | m3 | 単位数量 | 1 | 単価 | |
|---|---|---|---|---|---|---|---|---|

| 名称・規格 | 条件 | 単位 | 数量 | 単価 | 金額 | 摘要 |
|---|---|---|---|---|---|---|
| 掘削 | 土砂,ｵｰﾌﾟﾝｶｯﾄ,無し,無し,5,000m3未満 | m3 | 1 | | | |
| 合計 | | | | | | |
| 単価 | | | | | | 円／m3 |
| | | | | | | |

# １次単価表

| 単価使用年月 | 2026.11 |
|---|---|
| 歩掛適用年月 | 2026.11 |
| 労務調整係数 | 1.000-00000　0.0　0 |

| 単　2号 | 床掘り(掘削) | 土質:土砂 | 単位 | m3 | 単位数量 | 1 | 単価 | |
|---|---|---|---|---|---|---|---|---|

| 名称・規格 | 条件 | 単位 | 数量 | 単価 | 金額 | 摘要 |
|---|---|---|---|---|---|---|
| 掘削 | 土砂,ｵｰﾌﾟﾝｶｯﾄ,無し,無し,5,000m3未満 | m3 | 1 | | | |
| 合計 | | | | | | |
| 単価 | | | | | | 円／m3 |
| | | | | | | |

# １次単価表

| | |
|---|---|
| 単価使用年月 | 2026.11 |
| 歩掛適用年月 | 2026.11 |
| 労務調整係数 | 1.000-00000　0.0　0 |

| 単　3号 | 埋戻し | 土質:土砂 | 単位 | m3 | 単位数量 | 1 | 単価 | |
|---|---|---|---|---|---|---|---|---|

| 名称・規格 | 条件 | 単位 | 数量 | 単価 | 金額 | 摘要 |
|---|---|---|---|---|---|---|
| 埋戻し | 最大埋戻幅1m以上4m未満 | m3 | 1 | | | |
| 合計 | | | | | | |
| 単価 | | | | | | 円／m3 |
| | | | | | | |

# １次単価表

| | |
|---|---|
| 単価使用年月 | 2026.11 |
| 歩掛適用年月 | 2026.11 |
| 労務調整係数 | 1.000-00000　0.0　0 |

| 単　4号 | 基面整正 | | 単位 | m2 | 単位数量 | 1 | 単価 | |
|---|---|---|---|---|---|---|---|---|

| 名称・規格 | 条件 | 単位 | 数量 | 単価 | 金額 | 摘要 |
|---|---|---|---|---|---|---|
| 基面整正 | | m2 | 1 | | | |
| 合計 | | | | | | |
| 単価 | | | | | | 円／m2 |
| | | | | | | |

# １次単価表

| | |
|---|---|
| 単価使用年月 | 2026.11 |
| 歩掛適用年月 | 2026.11 |
| 労務調整係数 | 1.000-00000　0.0　0 |

| 単　5号 | 重力式擁壁<br>1-2号重力式 | 擁壁平均高さ:2m以上5m以下,本体ｺﾝｸﾘｰﾄ規格:18-8-40(高炉) | 単位 | m3 | 単位数量 | 1 | 単価 | |
|---|---|---|---|---|---|---|---|---|

| 名称・規格 | 条件 | 単位 | 数量 | 単価 | 金額 | 摘要 |
|---|---|---|---|---|---|---|
| 重力式擁壁 | 2m以上5m以下,18-8-40(高炉),無し,有り,一般養生,延長無し | m3 | 1 | | | |
| 合計 | | | | | | |
| 単価 | | | | | | 円／m3 |
| | | | | | | |

# １次単価表

| | |
|---|---|
| 単価使用年月 | 2026.11 |
| 歩掛適用年月 | 2026.11 |
| 労務調整係数 | 1.000-00000　0.0　0 |

| 単　6号 | ﾌﾟﾚｷｬｽﾄ擁壁<br>３号 | 擁壁規格:H=1.50 | 単位 | m | 単位数量 | 1 | 単価 | |
|---|---|---|---|---|---|---|---|---|

| 名称・規格 | 条件 | 単位 | 数量 | 単価 | 金額 | 摘要 |
|---|---|---|---|---|---|---|
| ﾌﾟﾚｷｬｽﾄ擁壁設置 | 1.0mを超え2.0m以下,有り,無し | m | 1 | | | |
| 合計 | | | | | | |
| 単価 | | | | | | 円／m |
| | | | | | | |

# １次単価表

| 単価使用年月 | 2026.11 |
|---|---|
| 歩掛適用年月 | 2026.11 |
| 労務調整係数 | 1.000-00000　0.0　0 |

| 単　7号 | ﾌﾟﾚｷｬｽﾄ擁壁 ４号 | 擁壁規格:H=1.75 | 単位 | m | 単位数量 | 1 | 単価 | |
|---|---|---|---|---|---|---|---|---|

| 名称・規格 | 条件 | 単位 | 数量 | 単価 | 金額 | 摘要 |
|---|---|---|---|---|---|---|
| ﾌﾟﾚｷｬｽﾄ擁壁設置 | 1.0mを超え2.0m以下,無し,有り | m | 1 | | | |
| 合計 | | | | | | |
| 単価 | | | | | | 円／m |
| | | | | | | |

# １次単価表

| 単価使用年月 | 2026.11 |
|---|---|
| 歩掛適用年月 | 2026.11 |
| 労務調整係数 | 1.000-00000　0.0　0 |

| 単　8号 | ﾌﾟﾚｷｬｽﾄ擁壁 ５号 | 擁壁規格:H=2.00 | 単位 | m | 単位数量 | 1 | 単価 | |
|---|---|---|---|---|---|---|---|---|

| 名称・規格 | 条件 | 単位 | 数量 | 単価 | 金額 | 摘要 |
|---|---|---|---|---|---|---|
| ﾌﾟﾚｷｬｽﾄ擁壁設置 | 1.0mを超え2.0m以下,無し,有り | m | 1 | | | |
| 合計 | | | | | | |
| 単価 | | | | | | 円／m |
| | | | | | | |

# １次単価表

| 単価使用年月 | 2026.11 |
|---|---|
| 歩掛適用年月 | 2026.11 |
| 労務調整係数 | 1.000-00000　0.0　0 |

| 単　9号 | ﾌﾟﾚｷｬｽﾄ擁壁 6号 | 擁壁規格:H=2.25 | 単位 | m | 単位数量 | 1 | 単価 | |
|---|---|---|---|---|---|---|---|---|

| 名称・規格 | 条件 | 単位 | 数量 | 単価 | 金額 | 摘要 |
|---|---|---|---|---|---|---|
| ﾌﾟﾚｷｬｽﾄ擁壁設置 | 2.0mを超え3.5m以下,無し,有り,標準 | m | 1 | | | |
| 合計 | | | | | | |
| 単価 | | | | | | 円／m |
| | | | | | | |

# １次単価表

| 単価使用年月 | 2026.11 |
|---|---|
| 歩掛適用年月 | 2026.11 |
| 労務調整係数 | 1.000-00000　0.0　0 |

| 単　10号 | ｼﾞｵﾃｷｽﾀｲﾙ壁面材組立･設置 | 壁面材の種類:H500,L=2000 | 単位 | m2 | 単位数量 | 1 | 単価 | |
|---|---|---|---|---|---|---|---|---|

| 名称・規格 | 条件 | 単位 | 数量 | 単価 | 金額 | 摘要 |
|---|---|---|---|---|---|---|
| ｼﾞｵﾃｷｽﾀｲﾙ壁面材組立･設置 | | m2 | 1 | | | |
| ｼﾞｵﾃｷｽﾀｲﾙ壁面材(材料費) | 1個/m2 | m2 | 1 | | | |
| 合計 | | | | | | |
| 単価 | | | | | | 円／m2 |

# １次単価表

| | |
|---|---|
| 単価使用年月 | 2026.11 |
| 歩掛適用年月 | 2026.11 |
| 労務調整係数 | 1.000-00000　0.0　0 |

| 単　11号 | ｼﾞｵﾃｷｽﾀｲﾙ敷設 | ｼﾞｵﾃｷｽﾀｲﾙ規格:GI150-I-ML | 単位 | m2 | 単位数量 | 1 | 単価 | |
|---|---|---|---|---|---|---|---|---|

| 名称・規格 | 条件 | 単位 | 数量 | 単価 | 金額 | 摘要 |
|---|---|---|---|---|---|---|
| ｼﾞｵﾃｷｽﾀｲﾙ敷設 | | m2 | 1 | | | |
| ｼﾞｵﾃｷｽﾀｲﾙ(材料費) | | m2 | 1 | | | |
| 合計 | | | | | | |
| 単価 | | | | | | 円／m2 |

# １次単価表

| | |
|---|---|
| 単価使用年月 | 2026.11 |
| 歩掛適用年月 | 2026.11 |
| 労務調整係数 | 1.000-00000　0.0　0 |

| 単　12号 | まき出し･敷均し､締固め | 土質:RC-40 | 単位 | m3 | 単位数量 | 1 | 単価 | |
|---|---|---|---|---|---|---|---|---|

| 名称・規格 | 条件 | 単位 | 数量 | 単価 | 金額 | 摘要 |
|---|---|---|---|---|---|---|
| まき出し･敷均し,締固め | | m3 | 1 | | | |
| 土材料 | | m3 | 1 | | | |
| 合計 | | | | | | |
| 単価 | | | | | | 円／m3 |

# １次単価表

| 単価使用年月 | 2026.11 |
|---|---|
| 歩掛適用年月 | 2026.11 |
| 労務調整係数 | 1.000-00000　0.0　0 |

| 単　13号 | 床掘り(掘削) | 土質:土砂 | 単位 | m3 | 単位数量 | 1 | 単価 | |
|---|---|---|---|---|---|---|---|---|

| 名称・規格 | 条件 | 単位 | 数量 | 単価 | 金額 | 摘要 |
|---|---|---|---|---|---|---|
| 掘削 | 土砂,ｵｰﾌﾟﾝｶｯﾄ,無し,無し,5,000m3未満 | m3 | 1 | | | |
| 合計 | | | | | | |
| 単価 | | | | | | 円／m3 |
| | | | | | | |

# １次単価表

| 単価使用年月 | 2026.11 |
|---|---|
| 歩掛適用年月 | 2026.11 |
| 労務調整係数 | 1.000-00000　0.0　0 |

| 単　14号 | 埋戻し | 土質:土砂 | 単位 | m3 | 単位数量 | 1 | 単価 | |
|---|---|---|---|---|---|---|---|---|

| 名称・規格 | 条件 | 単位 | 数量 | 単価 | 金額 | 摘要 |
|---|---|---|---|---|---|---|
| 埋戻し | 最大埋戻幅1m以上4m未満 | m3 | 1 | | | |
| 合計 | | | | | | |
| 単価 | | | | | | 円／m3 |
| | | | | | | |

# １次単価表

| 単価使用年月 | 2026.11 |
|---|---|
| 歩掛適用年月 | 2026.11 |
| 労務調整係数 | 1.000-00000　0.0　0 |

| 単　15号 | 基面整正 | | 単位 | m2 | 単位数量 | 1 | 単価 | |
|---|---|---|---|---|---|---|---|---|

| 名称・規格 | 条件 | 単位 | 数量 | 単価 | 金額 | 摘要 |
|---|---|---|---|---|---|---|
| 基面整正 | | m2 | 1 | | | |
| 合計 | | | | | | |
| 単価 | | | | | | 円／m2 |
| | | | | | | |

# １次単価表

| 単価使用年月 | 2026.11 |
|---|---|
| 歩掛適用年月 | 2026.11 |
| 労務調整係数 | 1.000-00000　0.0　0 |

| 単　16号 | ﾌﾟﾚｷｬｽﾄﾎﾞｯｸｽ | 内幅:2,000m,内高:1,000m | 単位 | m | 単位数量 | 1 | 単価 | |
|---|---|---|---|---|---|---|---|---|

| 名称・規格 | 条件 | 単位 | 数量 | 単価 | 金額 | 摘要 |
|---|---|---|---|---|---|---|
| ﾎﾞｯｸｽｶﾙﾊﾞｰﾄ | 据付,2.0m/個,1.25<B<=2.5　0<H<=1.25,基礎砕石+均しｺﾝｸﾘｰﾄ,有り,標準 | m | 1 | | | |
| ﾎﾞｯｸｽｶﾙﾊﾞｰﾄ(材料費) | 各種 | m | 1 | | | |
| 合計 | | | | | | |
| 単価 | | | | | | 円／m |

# １次単価表

| 単価使用年月 | 2026.11 |
|---|---|
| 歩掛適用年月 | 2026.11 |
| 労務調整係数 | 1.000-00000　0.0　0 |

| 単　17号 | 床掘り(掘削) | 土質:土砂 | 単位 | m3 | 単位数量 | 1 | 単価 | |
|---|---|---|---|---|---|---|---|---|

| 名称・規格 | 条件 | 単位 | 数量 | 単価 | 金額 | 摘要 |
|---|---|---|---|---|---|---|
| 掘削 | 土砂,ｵｰﾌﾟﾝｶｯﾄ,無し,無し,5,000m3未満 | m3 | 1 | | | |
| 合計 | | | | | | |
| 単価 | | | | | | 円／m3 |
| | | | | | | |

# １次単価表

| 単価使用年月 | 2026.11 |
|---|---|
| 歩掛適用年月 | 2026.11 |
| 労務調整係数 | 1.000-00000　0.0　0 |

| 単　18号 | 埋戻し | 土質:土砂 | 単位 | m3 | 単位数量 | 1 | 単価 | |
|---|---|---|---|---|---|---|---|---|

| 名称・規格 | 条件 | 単位 | 数量 | 単価 | 金額 | 摘要 |
|---|---|---|---|---|---|---|
| 埋戻し | 最大埋戻幅1m以上4m未満 | m3 | 1 | | | |
| 合計 | | | | | | |
| 単価 | | | | | | 円／m3 |
| | | | | | | |

# １次単価表

| 単価使用年月 | 2026.11 |
|---|---|
| 歩掛適用年月 | 2026.11 |
| 労務調整係数 | 1.000-00000　0.0　0 |

| 単　19号 | 基面整正 | | 単位 | m2 | 単位数量 | 1 | 単価 | |
|---|---|---|---|---|---|---|---|---|

| 名称・規格 | 条件 | 単位 | 数量 | 単価 | 金額 | 摘要 |
|---|---|---|---|---|---|---|
| 基面整正 | | m2 | 1 | | | |
| 合計 | | | | | | |
| 単価 | | | | | | 円／m2 |
| | | | | | | |

# １次単価表

| 単価使用年月 | 2026.11 |
|---|---|
| 歩掛適用年月 | 2026.11 |
| 労務調整係数 | 1.000-00000　0.0　0 |

| 単　20号 | 現場打ち集水桝<br>10号<br>BBorN | 集水桝･街渠桝種類:現場打材,ｺﾝｸﾘｰﾄ規格:18-8-25(高炉),法面作業補正:無し | 単位 | 箇所 | 単位数量 | 1 | 単価 | |
|---|---|---|---|---|---|---|---|---|

| 名称・規格 | 条件 | 単位 | 数量 | 単価 | 金額 | 摘要 |
|---|---|---|---|---|---|---|
| 現場打ち集水桝･街渠桝(本体) | 18-8-25(高炉),2.00m3を超え2.11m3以下,ﾊﾞｯｸﾎｳ(ｸﾚｰﾝ機能付)打設,一般養生･特殊養生(練炭) | 箇所 | 1 | | | |
| 合計 | | | | | | |
| 単価 | | | | | | 円／箇所 |
| | | | | | | |

# １次単価表

| | |
|---|---|
| 単価使用年月 | 2026.11 |
| 歩掛適用年月 | 2026.11 |
| 労務調整係数 | 1.000-00000　0.0　0 |

| 単　21号 | １号U型水路<br>BBorN 瀝青質目地 | | 単位 | m | 単位数量 | 10 | 単価 | |
|---|---|---|---|---|---|---|---|---|

| 名称・規格 | 条件 | 単位 | 数量 | 単価 | 金額 | 摘要 |
|---|---|---|---|---|---|---|
| ｺﾝｸﾘｰﾄ | 小型構造物,ﾊﾞｯｸﾎｳ(ｸﾚｰﾝ機能付)打設,18-8-25(高炉),一般養生,全ての費用 | m3 | 1.8 | | | |
| 型枠 | 一般型枠,小型構造物 | m2 | 13.5 | | | |
| 基礎砕石 | 12.5cmを超え17.5cm以下,再生ｸﾗｯｼｬﾗﾝ 40～0,全ての費用 | m2 | 6.5 | | | |
| 目地板 | 30m2未満,瀝青質目地板t=10 | m2 | 0.18 | | | |
| 合計 | | | | | | |
| 単価 | | | | | | 円／m |
| | | | | | | |
| | | | | | | |
| | | | | | | |
| | | | | | | |
| | | | | | | |
| | | | | | | |

# １次単価表

| 単価使用年月 | 2026.11 |
|---|---|
| 歩掛適用年月 | 2026.11 |
| 労務調整係数 | 1.000-00000　0.0　0 |

| 単　22号 | 現場打水路<br>12号U型水路<br>BBorN 瀝青質目地 | 内幅(複単不使用の場合):2000,内高(複単不使用の場合):1400,ｺﾝｸﾘｰﾄ規格:24-12-25(20)(高炉) | 単位 | m | 単位数量 | 10 | 単価 | |
|---|---|---|---|---|---|---|---|---|

| 名称・規格 | 条件 | 単位 | 数量 | 単価 | 金額 | 摘要 |
|---|---|---|---|---|---|---|
| 現場打ち水路(本体) | 24-12-25(20)(高炉),有り,7.3m3/10mを超え7.7m3/10m以下,ﾊﾞｯｸﾎｳ(ｸﾚｰﾝ機能付)打設,一般養生･特殊養生(練 | m | 10 | | | |
| 鉄筋工 加工･組立 | 加工･組立,一般構造物,SD345 D13,標準 | t | 0.448 | | | 単　31号 |
| 合計 | | | | | | |
| 単価 | | | | | | 円／m |

# １次単価表

| 単価使用年月 | 2026.11 |
|---|---|
| 歩掛適用年月 | 2026.11 |
| 労務調整係数 | 1.000-00000　0.0　0 |

| 単　23号 | ｺﾝｸﾘｰﾄ構造物取壊し | 構造物区分:無筋構造物,工法区分:機械施工 | 単位 | m3 | 単位数量 | 1 | 単価 | |
|---|---|---|---|---|---|---|---|---|

| 名称・規格 | 条件 | 単位 | 数量 | 単価 | 金額 | 摘要 |
|---|---|---|---|---|---|---|
| 構造物とりこわし | 無筋構造物,機械施工,無し,無し,不要 | m3 | 1 | | | 単　32号 |
| 合計 | | | | | | |
| 単価 | | | | | | 円／m3 |
| | | | | | | |

# １次単価表

| 単価使用年月 | 2026.11 |
|---|---|
| 歩掛適用年月 | 2026.11 |
| 労務調整係数 | 1.000-00000　0.0　0 |

| 単　24号 | ｺﾝｸﾘｰﾄ構造物取壊し | 構造物区分:鉄筋構造物,工法区分:機械施工 | 単位 | m3 | 単位数量 | 1 | 単価 | |
|---|---|---|---|---|---|---|---|---|

| 名称・規格 | 条件 | 単位 | 数量 | 単価 | 金額 | 摘要 |
|---|---|---|---|---|---|---|
| 構造物とりこわし | 鉄筋構造物,機械施工,無し,無し,不要 | m3 | 1 | | | 単　33号 |
| 合計 | | | | | | |
| 単価 | | | | | | 円／m3 |
| | | | | | | |

# １次単価表

| 単価使用年月 | 2026.11 |
|---|---|
| 歩掛適用年月 | 2026.11 |
| 労務調整係数 | 1.000-00000　0.0　0 |

| 単　25号 | 殻運搬<br>L=5.7km以下 | 殻種別:ｺﾝｸﾘｰﾄ殻(無筋) | 単位 | m3 | 単位数量 | 1 | 単価 | |
|---|---|---|---|---|---|---|---|---|

| 名称・規格 | 条件 | 単位 | 数量 | 単価 | 金額 | 摘要 |
|---|---|---|---|---|---|---|
| 殻運搬 | ｺﾝｸﾘｰﾄ(無筋)構造物とりこわし,機械積込,無し,5.7km以下,全ての費用 | m3 | 1 | | | |
| 合計 | | | | | | |
| 単価 | | | | | | 円／m3 |
| | | | | | | |

# １次単価表

| | |
|---|---|
| 単価使用年月 | 2026.11 |
| 歩掛適用年月 | 2026.11 |
| 労務調整係数 | 1.000-00000　0.0　0 |

| 単　26号 | 殻処分 | 殻種別:ｺﾝｸﾘｰﾄ殻(無筋) | 単位 | m3 | 単位数量 | 1 | 単価 | |
|---|---|---|---|---|---|---|---|---|

| 名称・規格 | 条件 | 単位 | 数量 | 単価 | 金額 | 摘要 |
|---|---|---|---|---|---|---|
| 処分費(t) | | t | 2.35 | | | 単　34号 |
| 合計 | | | | | | |
| 単価 | | | | | | 円／m3 |
| | | | | | | |

# １次単価表

| | |
|---|---|
| 単価使用年月 | 2026.11 |
| 歩掛適用年月 | 2026.11 |
| 労務調整係数 | 1.000-00000　0.0　0 |

| 単　27号 | 殻運搬<br>L=5.7km以下 | 殻種別:ｺﾝｸﾘｰﾄ殻(鉄筋) | 単位 | m3 | 単位数量 | 1 | 単価 | |
|---|---|---|---|---|---|---|---|---|

| 名称・規格 | 条件 | 単位 | 数量 | 単価 | 金額 | 摘要 |
|---|---|---|---|---|---|---|
| 殻運搬 | ｺﾝｸﾘｰﾄ(鉄筋)構造物とりこわし,機械積込,無し,5.7km以下,全ての費用 | m3 | 1 | | | |
| 合計 | | | | | | |
| 単価 | | | | | | 円／m3 |
| | | | | | | |

# １次単価表

| 単価使用年月 | 2026.11 |
|---|---|
| 歩掛適用年月 | 2026.11 |
| 労務調整係数 | 1.000-00000　0.0　0 |

| 単　28号 | 殻処分 | 殻種別:ｺﾝｸﾘｰﾄ殻(鉄筋) | 単位 | m3 | 単位数量 | 1 | 単価 | |
|---|---|---|---|---|---|---|---|---|

| 名称・規格 | 条件 | 単位 | 数量 | 単価 | 金額 | 摘要 |
|---|---|---|---|---|---|---|
| 処分費(t) | | t | 2.5 | | | 単　35号 |
| 合計 | | | | | | |
| 単価 | | | | | | 円／m3 |
| | | | | | | |

# １次単価表

| 単価使用年月 | 2026.11 |
|---|---|
| 歩掛適用年月 | 2026.11 |
| 労務調整係数 | 1.000-00000　0.0　0 |

| 単　29号 | 工事用道路盛土<br>RC-40<br>路床掘削部 | 施工幅員:4.0m以上 | 単位 | m3 | 単位数量 | 1 | 単価 | |
|---|---|---|---|---|---|---|---|---|

| 名称・規格 | 条件 | 単位 | 数量 | 単価 | 金額 | 摘要 |
|---|---|---|---|---|---|---|
| 土材料 | | m3 | 1 | | | |
| 路体(築堤)盛土 | 4.0m以上,20,000m3未満,無し | m3 | 1 | | | |
| 合計 | | | | | | |
| 単価 | | | | | | 円／m3 |

# １次単価表

| | |
|---|---|
| 単価使用年月 | 2026.11 |
| 歩掛適用年月 | 2026.11 |
| 労務調整係数 | 1.000-00000　0.0　0 |

| 単　30号 | 敷鉄板<br>水路部 | 鋼材規格:25×1,524×6,096(mm),作業区分:設置･撤去 | 単位 | m2 | 単位数量 | 9.3 | 単価 | |
|---|---|---|---|---|---|---|---|---|

| 名称・規格 | 条件 | 単位 | 数量 | 単価 | 金額 | 摘要 |
|---|---|---|---|---|---|---|
| 敷鉄板設置･撤去 | 設置･撤去 | m2 | 9.3 | | | 単　36号 |
| 敷鉄板賃料 | 25×1,524×6,096(mm),無,300日,無,無 | 枚 | 1 | | | 単　37号 |
| 合計 | | | | | | |
| 単価 | | | | | | 円／m2 |

# ２次単価表

| 単価使用年月 | 2026.11 |
|---|---|
| 歩掛適用年月 | 2026.11 |
| 労務調整係数 | 1.000-00000　0.0　0 |

| 単　31号 | 鉄筋工 加工･組立 | 加工･組立,一般構造物,SD345 D13,標準 | 単位 | t | 単位数量 | 1 | 単価 | |
|---|---|---|---|---|---|---|---|---|

| 名称・規格 | 条件 | 単位 | 数量 | 単価 | 金額 | 摘要 |
|---|---|---|---|---|---|---|
| 鉄筋工 加工 | SD345 D13,標準 | t | 1 | | | 単　38号 |
| 鉄筋工 組立 | 一般構造物,SD345 D13,標準 | t | 1 | | | 単　39号 |
| 合計 | | | | | | |
| 単価 | | | | | | 円／t |

# ２次単価表

| 単価使用年月 | 2026.11 |
|---|---|
| 歩掛適用年月 | 2026.11 |
| 労務調整係数 | 1.000-00000　0.0　0 |

| 単　32号 | 構造物とりこわし | 無筋構造物,機械施工,無し,無し,不要 | 単位 | m3 | 単位数量 | 1 | 単価 | |
|---|---|---|---|---|---|---|---|---|

| 名称・規格 | 条件 | 単位 | 数量 | 単価 | 金額 | 摘要 |
|---|---|---|---|---|---|---|
| 無筋構造物<br>昼間 機械施工 制約無 | | m3 | 1 | | | |
| 諸雑費(まるめ) | | 式 | 1 | | | |
| 合計 | | | | | | |
| 単価 | | | | | | 円／m3 |

# ２次単価表

| 単価使用年月 | 2026.11 |
|---|---|
| 歩掛適用年月 | 2026.11 |
| 労務調整係数 | 1.000-00000　0.0　0 |

| 単　33号 | 構造物とりこわし | 鉄筋構造物,機械施工,無し,無し,不要 | 単位 | m3 | 単位数量 | 1 | 単価 | |
|---|---|---|---|---|---|---|---|---|

| 名称・規格 | 条件 | 単位 | 数量 | 単価 | 金額 | 摘要 |
|---|---|---|---|---|---|---|
| 鉄筋構造物<br>昼間 機械施工 制約無 | | m3 | 1 | | | |
| 諸雑費(まるめ) | | 式 | 1 | | | |
| 合計 | | | | | | |
| 単価 | | | | | | 円／m3 |

# ２次単価表

| 単価使用年月 | 2026.11 |
|---|---|
| 歩掛適用年月 | 2026.11 |
| 労務調整係数 | 1.000-00000　0.0　0 |

| 単　34号 | 処分費(t) | | 単位 | t | 単位数量 | 100 | 単価 | |
|---|---|---|---|---|---|---|---|---|

| 名称・規格 | 条件 | 単位 | 数量 | 単価 | 金額 | 摘要 |
|---|---|---|---|---|---|---|
| 処分費<br>コンクリート殻（無筋） | | t | 100 | | | |
| 合計 | | | | | | |
| 単価 | | | | | | 円／t |
| | | | | | | |

# ２次単価表

| | |
|---|---|
| 単価使用年月 | 2026.11 |
| 歩掛適用年月 | 2026.11 |
| 労務調整係数 | 1.000-00000　0.0　0 |

| 単　35号 | 処分費(t) | | 単位 | t | 単位数量 | 100 | 単価 | |
|---|---|---|---|---|---|---|---|---|

| 名称・規格 | 条件 | 単位 | 数量 | 単価 | 金額 | 摘要 |
|---|---|---|---|---|---|---|
| 処分費<br>コンクリート殻（鉄筋） | | t | 100 | | | |
| 合計 | | | | | | |
| 単価 | | | | | | 円／t |
| | | | | | | |

# ２次単価表

| | |
|---|---|
| 単価使用年月 | 2026.11 |
| 歩掛適用年月 | 2026.11 |
| 労務調整係数 | 1.000-00000　0.0　0 |

| 単　36号 | 敷鉄板設置･撤去 | 設置･撤去 | 単位 | m2 | 単位数量 | 100 | 単価 | |
|---|---|---|---|---|---|---|---|---|

| 名称・規格 | 条件 | 単位 | 数量 | 単価 | 金額 | 摘要 |
|---|---|---|---|---|---|---|
| 土木一般世話役 | | 人 | 0.295 | | | |
| とび工 | | 人 | 0.295 | | | |
| 普通作業員 | | 人 | 0.295 | | | |
| ﾊﾞｯｸﾎｳ(ｸﾛｰﾗ型)運転 | | 日 | 0.295 | | | 単　40号 |
| 諸雑費(率+まるめ) | | 式 | 1 | | | |
| 合計 | | | | | | |
| 単価 | | | | | | 円／m2 |
| | | | | | | |
| | | | | | | |
| | | | | | | |
| | | | | | | |
| | | | | | | |

# ２次単価表

| | |
|---|---|
| 単価使用年月 | 2026.11 |
| 歩掛適用年月 | 2026.11 |
| 労務調整係数 | 1.000-00000　0.0　0 |

| 単　37号 | 敷鉄板賃料 | 25×1,524×6,096(㎜),無,300日,無,無 | 単位 | 枚 | 単位数量 | 1 | 単価 | |
|---|---|---|---|---|---|---|---|---|

| 名称・規格 | 条件 | 単位 | 数量 | 単価 | 金額 | 摘要 |
|---|---|---|---|---|---|---|
| 敷き鉄板賃料<br>25×1524×6096㎜ | 供用日数:300日 | 枚 | 1 | | | |
| 諸雑費(まるめ) | | 式 | 1 | | | |
| 合計 | | | | | | |
| 単価 | | | | | | 円／枚 |

# ３次単価表

| 単価使用年月 | 2026.11 |
|---|---|
| 歩掛適用年月 | 2026.11 |
| 労務調整係数 | 1.000-00000　0.0　0 |

| 単　38号 | 鉄筋工 加工 | SD345 D13,標準 | 単位 | t | 単位数量 | 1 | 単価 | |
|---|---|---|---|---|---|---|---|---|

| 名称・規格 | 条件 | 単位 | 数量 | 単価 | 金額 | 摘要 |
|---|---|---|---|---|---|---|
| 土木一般世話役 | | 人 | 0.2 | | | |
| 鉄筋工 | | 人 | 2.3 | | | |
| 普通作業員 | | 人 | 0.2 | | | |
| ﾗﾌﾃﾚｰﾝｸﾚｰﾝ[油圧伸縮ｼﾞﾌﾞ型]<br>最大吊上能力25t吊 | | 日 | 0.04 | | | |
| 鉄筋ｺﾝｸﾘｰﾄ用棒鋼<br>SD345 D13 | | t | 1.03 | | | |
| 諸雑費(率+まるめ) | | 式 | 1 | | | |
| 合計 | | | | | | |
| 単価 | | | | | | 円／t |
| | | | | | | |
| | | | | | | |
| | | | | | | |
| | | | | | | |

# ３次単価表

| | |
|---|---|
| 単価使用年月 | 2026.11 |
| 歩掛適用年月 | 2026.11 |
| 労務調整係数 | 1.000-00000　0.0　0 |

| 単　39号 | 鉄筋工 組立 | 一般構造物,SD345 D13,標準 | 単位 | t | 単位数量 | 1 | 単価 | |
|---|---|---|---|---|---|---|---|---|

| 名称・規格 | 条件 | 単位 | 数量 | 単価 | 金額 | 摘要 |
|---|---|---|---|---|---|---|
| 土木一般世話役 | | 人 | 0.5 | | | |
| 鉄筋工 | | 人 | 3.5 | | | |
| 普通作業員 | | 人 | 0.3 | | | |
| ﾗﾌﾃﾚｰﾝｸﾚｰﾝ[油圧伸縮ｼﾞﾌﾞ型]<br>最大吊上能力25t吊 | | 日 | 0.11 | | | |
| 諸雑費(率+まるめ) | | 式 | 1 | | | |
| 合計 | | | | | | |
| 単価 | | | | | | 円／t |
| | | | | | | |
| | | | | | | |
| | | | | | | |
| | | | | | | |
| | | | | | | |

# ３次単価表

| | |
|---|---|
| 単価使用年月 | 2026.11 |
| 歩掛適用年月 | 2026.11 |
| 労務調整係数 | 1.000-00000　0.0　0 |

| 単　40号 | ﾊﾞｯｸﾎｳ(ｸﾛｰﾗ型)運転 | | 単位 | 日 | 単位数量 | 1 | 単価 | |
|---|---|---|---|---|---|---|---|---|

| 名称・規格 | 条件 | 単位 | 数量 | 単価 | 金額 | 摘要 |
|---|---|---|---|---|---|---|
| 運転手(特殊) | | 人 | 1 | | | |
| 軽油 | | L | 119 | | | |
| ﾊﾞｯｸﾎｳ(ｸﾛｰﾗ)[標準･ｸﾚｰﾝ機能付き]<br>ﾊﾞｹｯﾄ容量0.8m3　吊能力2.9t吊 | | 日 | 1.06 | | | |
| 諸雑費(まるめ) | | 式 | 1 | | | |
| 合計 | | | | | | |
| 単価 | | | | | | 円／日 |
| | | | | | | |
| | | | | | | |
| | | | | | | |
| | | | | | | |
| | | | | | | |
| | | | | | | |

# 機労材集計リスト（機械）

| 工事名 | Ｒ８徳環　徳島環状線　徳・国府　道路改良工事（２）（企育） | | | | | |
|---|---|---|---|---|---|---|
| 単価コード | 名　称 | 規　格 | 単位 | 数量 | 金額 | 摘要 |
| L001005006 | ﾌﾞﾙﾄﾞｰｻﾞ[湿地] | 通称7t級 | 日 | 1.565 | 11,595 | |
| L001010001 | ﾊﾞｯｸﾎｳ(ｸﾛｰﾗ)[標準] | ﾊﾞｹｯﾄ容量0.5m3 | 日 | 1.627 | 11,781 | |
| L001010004 | ﾊﾞｯｸﾎｳ(ｸﾛｰﾗ)[標準･ｸﾚｰﾝ機能付き] | ﾊﾞｹｯﾄ容量0.8m3 吊能力2.9t吊 | 日 | 7.265 | 82,821 | |
| L001010007 | ﾊﾞｯｸﾎｳ(ｸﾛｰﾗ)[標準] | ﾊﾞｹｯﾄ容量0.8m3 | 日 | 10.076 | 102,760 | |
| L001070001 | 振動ﾛｰﾗ(舗装用)[ﾊﾝﾄﾞｶﾞｲﾄﾞ式] | 運転質量0.5～0.6t | 日 | 11.78 | 18,725 | |
| L001070011 | 振動ﾛｰﾗ(舗装用)[搭乗･ｺﾝﾊﾞｲﾝﾄﾞ式] | 運転質量3～4t | 日 | 0.801 | 3,497 | |
| L001071001 | 振動ﾛｰﾗ(土工用)ﾌﾗｯﾄ･ｼﾝｸﾞﾙﾄﾞﾗﾑ型 | 運転質量11～12t | 日 | 0.498 | 5,875 | |
| L001130006 | ﾗﾌﾃﾚｰﾝｸﾚｰﾝ[油圧伸縮ｼﾞﾌﾞ型] | 最大吊上能力25t吊 | 日 | 3.519 | 187,161 | |
| L001180001 | ﾀﾝﾊﾟ及びﾗﾝﾏ | 質量 通称60～80kg級 | 日 | 2.116 | 1,372 | |
| M000202135 | ﾊﾞｯｸﾎｳ(ｸﾛｰﾗ型)[標準型･超低騒音型] | 排出ｶﾞｽ対策型(2014年規制) ﾊﾞｹｯﾄ容量0.8m3 | 供用日 | 8.39 | 213,010 | |
| M000301005 | ﾀﾞﾝﾌﾟﾄﾗｯｸ[ｵﾝﾛｰﾄﾞ･ﾃﾞｨｰｾﾞﾙ] | 通称10t積級 | 供用日 | 1.981 | 48,261 | |
| M000903010 | ｺﾝｸﾘｰﾄﾎﾟﾝﾌﾟ車[ﾄﾗｯｸ架装･ﾌﾞｰﾑ式] | 圧送能力90～110m3/h | 供用日 | 0.9 | 52,377 | |
| | 合計額 | | | | 739,235 | |
| | | | | | | |
| | | | | | | |
| | | | | | | |
| | | | | | | |

# 見積単価一覧表

| 工事名 | R8徳環　徳島環状線　徳・国府　道路改良工事（2）（企育） | | | |
|---|---|---|---|---|
| 名称 | 規格 | 単位 | 単価 | 備考 |
| 処分費 | 処分費（コンクリート殻）無筋 | t | 1,100 | 運搬距離L=5.7km以下 |
| 処分費 | 処分費（コンクリート殻）鉄筋 | t | 1,500 | 運搬距離L=5.7km以下 |
| | | | | |
| | | | | |
| （マットレス工法）<br>鋼製枠 | H=500,L=2000 | 組 | 3,500 | **暫定単価** |
| ボックスカルバート（単品・短尺・斜切） | 内幅2000*内高1000*(2000・1589・1658) | 個 | 370,000 | **暫定単価** |
| | | | | |
| | | | | |
| | | | | |
| | | | | |

レベル1(工事区分)　道路改良

| 区分 | 工種別 | 細別 | 適用 | レベル5(規格) | | | | | | | 単位 | 合計 |
|---|---|---|---|---|---|---|---|---|---|---|---|---|
| 道路改良 | | | | | | | | | | | | |
| | 道路土工 | | | | | | | | | | | |
| | | 掘削工 | | | | | | | | | | |
| | | | 掘削 | オープン | 押土:無 | 障害:無 | | | | | m3 | 324 |
| | 擁壁工 | | | | | | | | | | | |
| | | 作業土工 | | | | | | | | | | |
| | | | 床掘り | オープン | 押土:無 | 障害:無 | | | | | m3 | 735 |
| | | | 埋戻し | 1≦W＜4 | | | | | | | m3 | 457 |
| | | | 基面整正 | | | | | | | | m2 | 333 |
| | | 場所打擁壁工(構造物単位) | | | | | | | | | | |
| | | | 重力式擁壁 | | | | | | | | | |
| | | | 1-2号 | H=3.000m | 18-8-40 | 砕石:無し | 均ｺﾝ:有 | 一般養生 | | | m3 | 17 |
| | | プレキャスト擁壁工 | | | | | | | | | | |
| | | | プレキャスト擁壁 | | | | | | | | | |
| | | | 3号PL擁壁 | H=1.500m | 砕石:有り | 均ｺﾝ:無し | t=200 | | | | m | 14 |
| | | | 4号PL擁壁 | H=1.750m | 砕石:無し | 均ｺﾝ:有 | t=100 | | | | m | 12 |
| | | | 5号PL擁壁 | H=2.000m | 砕石:無し | 均ｺﾝ:有 | t=100 | | | | m | 54 |
| | | | 6号PL擁壁 | H=2.250m | 砕石:無し | 均ｺﾝ:有 | t=100 | | | | m | 65 |
| | | 補強盛土工 | | | | | | | | | | |
| | | | ジオテキスタイル壁面材組立設置 | | | | | | | | | |
| | | | 1-2号 | マットレス工法 | H=500,L=2000 | | | | | | m2 | 5 |
| | | | 4号PL型 | マットレス工法 | H=500,L=2000 | | | | | | m2 | 12 |
| | | | 5号PL擁壁 | マットレス工法 | H=500,L=2000 | | | | | | m2 | 54 |
| | | | 6号PL擁壁 | マットレス工法 | H=500,L=2000 | | | | | | m2 | 65 |
| | | | | | | | | | | 計 | m2 | 136 |
| | | | ジオテキスタイル敷設 | | | | | | | | | |
| | | | 1-2号 | マットレス工法 | GT300-I-ML | | | | | | m2 | 40 |
| | | | 4号PL型 | マットレス工法 | GT150-I-ML | | | | | | m2 | 81 |
| | | | 5号PL擁壁 | マットレス工法 | GT150-I-ML | | | | | | m2 | 383 |
| | | | 6号PL擁壁 | マットレス工法 | GT150-I-ML | | | | | | m2 | 483 |
| | | | | | | | | | | 計 | m2 | 988 |
| | | | まき出し・敷均し、締め固め | | | | | | | | | |
| | | | 1-2号 | マットレス工法 | RC-40 | | | | | | m3 | 7 |
| | | | 4号PL型 | マットレス工法 | RC-40 | | | | | | m3 | 12 |
| | | | 5号PL擁壁 | マットレス工法 | RC-40 | | | | | | m3 | 60 |
| | | | 6号PL擁壁 | マットレス工法 | RC-40 | | | | | | m3 | 77 |
| | | | | | | | | | | 計 | m2 | 157 |
| | カルバート工 | | | | | | | | | | | |
| | | 作業土工 | | | | | | | | | | |
| | | | 床掘り | オープン | 押土:無 | 障害:無 | | | | | m3 | 99 |
| | | | 埋戻し | 1≦W＜4 | | | | | | | m3 | 43 |
| | | | 基面整正 | | | | | | | | m2 | 34 |
| | | ﾌﾟﾚｷｬｽﾄｶﾙﾊﾞｰﾄ工 | | | | | | | | | | |
| | | | ﾌﾟﾚｷｬｽﾄﾎﾞｯｸｽ | | | | | | | | | |
| | | | 6号函渠 | B2000H1000 | | 砕石+均ｺﾝ | | | | | m | 14 |
| | 排水構造物工 | | | | | | | | | | | |
| | | 作業土工 | | | | | | | | | | |
| | | | 床掘り | | | | | | | | | |
| | | | 集水桝 | オープン | 押土:無 | 障害:無 | | | | | m3 | 31 |
| | | | 埋戻し | | | | | | | | | |
| | | | 集水桝 | 1≦W＜4 | | | | | | | m3 | 17 |
| | | | 基面整正 | | | | | | | | | |

レベル1(工事区分)　道路改良

| 区分 工種 種別 細別 適用 | レベル5(規格) | | | | | | 単位 | 合計 |
|---|---|---|---|---|---|---|---|---|
| 集水桝 | | | | | | | m2 | 4 |
| 集水桝・マンホール工 | | | | | | | | |
| 集水桝 | 18-8-25 | | | | | | | |
| 10号 | | 法面:無 | 2.088m3 | ﾊﾞｯｸﾎｳ打設 | 一般養生 | | 箇所 | 1 |
| 現場打水路 | 18-8-25 | | | | | | | |
| 1号U型水路 | 300×300 | 数量計算書より | | | | | m | 147 |
| 12号U型水路 | 2000×1400 | 鉄筋:あり | 7.650m3/10m | ﾊﾞｯｸﾎｳ打設 | 一般養生 | 0.448t | m | 1 |
| 構造物撤去工 | | | | | | | | |
| 構造物取壊し工 | | | | | | | | |
| コンクリート構造物取壊し | 無筋 | 機械施工 | 制約:無 | 騒音振動:不要 | | | m3 | 5 |
| コンクリート構造物取壊し | 鉄筋 | 機械施工 | 制約:無 | 騒音振動:不要 | | | m3 | 58 |
| 運搬処理工 | | | | | | | | |
| 殻運搬・処分 | | | | | | | | |
| | ｺﾝｸﾘｰﾄ殻(無筋) | （無筋）構造物とりこわし | 機械積込 | DID:無 | 5.7km以下 | | m3 | 5 |
| | ｺﾝｸﾘｰﾄ殻(有筋) | （無筋）構造物とりこわし | 機械積込 | DID:無 | 5.7km以下 | | m3 | 58 |
| | | | | | | | | |
| 仮設工 | | | | | | | | |
| 工事用道路工 | | | | | | | | |
| 工事用道路盛土 | RC-40 | 施工延長L=162m*路床幅7.3m*厚0.3m | | | | | m3 | 355 |
| | | | | | | | | |

# 延 長 調 書

3号プレキャストL型擁壁

| 測　点 | | | | | | | R・L | m | 基数 | | |
|---|---|---|---|---|---|---|---|---|---|---|---|
| NO. | 73 | + | 8.926 | ～ | NO. | 74 | + 2.926 | L | **14.00** | 7基 | | |
| 合　計 | | | | | | | | | 14.00 | 7基 | | |

4号プレキャストL型擁壁

| 測　点 | | | | | | | R・L | m | 基数 | | |
|---|---|---|---|---|---|---|---|---|---|---|---|
| NO. | 72 | + | 16.926 | ～ | NO. | 73 | + 8.926 | L | **12.00** | 6基 | | |
| 合　計 | | | | | | | | | 12.00 | 6基 | | |

5号プレキャストL型擁壁

| 測　点 | | | | | | | L・R | 延　長 | 基数 | | |
|---|---|---|---|---|---|---|---|---|---|---|---|
| NO. | 69 | + | 10.190 | ～ | NO. | 72 | + 4.190 | L | **54.00** | 27基 | | |
| 合　計 | | | | | | | | | 54.00 | 27基 | | |

6号プレキャストL型擁壁

| 測　点 | | | | | | | L・R | 延　長 | 基数 | | |
|---|---|---|---|---|---|---|---|---|---|---|---|
| NO. | 66 | + | 0.476 | ～ | NO. | 68 | + 1.476 | L | **41.00** | 20基 | 1基 | L=1000 |
| NO. | 68 | + | 6.190 | ～ | NO. | 69 | + 10.190 | L | **24.00** | 12基 | | |
| 合　計 | | | | | | | | | 65.00 | 32基 | 1基 | |

1号U型水路

| 測　点 | | | | | | | L･R | 延　長 | 備　考 |
|---|---|---|---|---|---|---|---|---|---|
| NO | 66 | + | 0.476 | ～ | NO | 72 | + 4.190 | L | **121.30** | |
| NO | 72 | + | 16.926 | ～ | NO | 74 | + 2.926 | L | **26.00** | |
| 合　計 | | | | | | | | | 147.30 | |

12号U型水路

| 測　点 | | | | | | | L･R | 延　長 | 備　考 |
|---|---|---|---|---|---|---|---|---|---|
| NO | 68 | + | 4.100 | | | | L | **1.00** | |
| 合　計 | | | | | | | | 1.00 | |

6号函渠

| 測　点 | | | | | | | L･R | 延　長 | 備　考 |
|---|---|---|---|---|---|---|---|---|---|
| NO | 68 | + | 4.070 | ～ | NO | 68 | + 7.220 | L | **13.61** | 道路横断 |
| 合　計 | | | | | | | | 13.61 | |

集 水 桝

| 測　点 | | | | L･R | 箇所数 | 備　考 |
|---|---|---|---|---|---|---|
| 10号 | NO. | 68 | + 7.380 | L | **1** | |

土工　集計表

| 種 別 | 細 別 | 規格 | 単位 | 数 量 | | | 合計 | 備　　考 |
|---|---|---|---|---|---|---|---|---|
| | | | | 左側 | 右側 | 市道 | | |
| | | | | | | | | |
| | 掘削 | ｵｰﾌﾟﾝｶｯﾄ | m3 | 323.7 | | | 323.7 | (N) |
| | | | | | | | | |
| | | | | | | | | |

擁壁工　作業土工　集計表

| 種 別 | 細 別 | 規格 | 単位 | 数 量 | | | 合計 | 備　　考 |
|---|---|---|---|---|---|---|---|---|
| | | | | 左側 | 右側 | 市道 | | |
| | | | | | | | | |
| | 床堀 | 床堀 | m3 | 735.0 | | | 735.0 | （N） |
| | | | | | | | | |
| | 埋 戻 | 1.0≦W＜4.0 | m3 | 456.6 | | | 456.6 | （C） |
| | | | | | | | | |
| | 基面整正 | | m2 | 333.1 | | | 333.1 | |
| | | | | | | | | |

函渠工　作業土工

| 名　称 | 床掘 | 埋戻 | 基面整正 | 備考 |
|---|---|---|---|---|
| 規　格 | 土砂，N | 1.0m≦W＜4.0m | | |
| 単位 | m3 | m3 | m2 | |
| 6号函渠 | 98.5 | 43.0 | 34.3 | |
| 合　計 | 98.5 | 43.0 | 34.3 | |

集水桝　作業土工

| 種別・名称 | **１式当たり** | | |
|---|---|---|---|
| | 床掘 | 埋戻 | 基面整正 |
| 作業土工 | 30.7 | 16.5 | 4.5 |
| 合　　計 | 30.7 | 16.5 | 4.5 |

※上記以外の桝は、擁壁工、水路工で計上

**左側**

# 土 工 数 量 計 算 書

| 測 点 | 点 間 距 離 | 掘削オープンカット（土砂） | | | | | |
|---|---|---|---|---|---|---|---|
| | | 断 面 | 平 均 | 数 量 | | | |
| NO. 148 + 19.609 | | 1.2 | | | | | |
| NO. 150 | 20.391 | 1.2 | 1.2 | 24.5 | | | |
| NO. 151 | 20.000 | 0.8 | 1.0 | 20.0 | | | |
| NO. 152 | 20.000 | 1.3 | 1.1 | 21.0 | | | |
| NO. 153 | 20.000 | 0.8 | 1.1 | 21.0 | | | |
| NO. 154 | 20.000 | 2.6 | 1.7 | 34.0 | | | |
| NO. 155 + 3.316 | 23.316 | 2.7 | 2.7 | 61.8 | | | |
| | | | | | | | |
| NO. 155 + 16.052 | | 3.7 | | | | | |
| NO. 156 | 3.948 | 3.7 | 3.7 | 14.6 | | | |
| NO. 157 + 2.052 | 22.052 | 7.8 | 5.8 | 126.8 | | | |
| | | | | | | | |
| 合 計 | 149.707 | | | 323.7 | | | |

左側

## 擁壁工　作業土工　数量計算書

| 測　点 | 点　間<br>距　離 | 床掘（土砂） | | | 埋戻(1.0≦W＜4.0) | | | 基面整正（土砂） | | |
|---|---|---|---|---|---|---|---|---|---|---|
| | | 断　面 | 平　均 | 数　量 | 断　面 | 平　均 | 数　量 | 断　面 | 平　均 | 数　量 |
| NO.　148　+　19.609 | | 5.7 | | | 3.6 | | | 2.4 | | |
| NO.　150 | 20.391 | 5.4 | 5.55 | 113.2 | 3.4 | 3.50 | 71.4 | 2.4 | 2.40 | 48.9 |
| NO.　151 | 20.000 | 5.2 | 5.30 | 106.0 | 3.2 | 3.30 | 66.0 | 2.4 | 2.40 | 48.0 |
| NO.　152 | 20.000 | 5.5 | 5.35 | 107.0 | 3.5 | 3.35 | 67.0 | 2.4 | 2.40 | 48.0 |
| NO.　153 | 20.000 | 3.9 | 4.70 | 94.0 | 2.2 | 2.85 | 57.0 | 2.2 | 2.30 | 46.0 |
| NO.　154 | 20.000 | 5.0 | 4.45 | 89.0 | 3.1 | 2.65 | 53.0 | 2.2 | 2.20 | 44.0 |
| NO.　155　+　3.316 | 23.316 | 5.3 | 5.15 | 120.1 | 3.3 | 3.20 | 74.6 | 2.2 | 2.20 | 51.3 |
| | | | | | | | | | | |
| NO.　155　+　16.052 | | 4.7 | | | 2.9 | | | 2.1 | | |
| NO.　156 | 3.95 | 4.7 | 4.70 | 18.6 | 2.9 | 2.90 | 11.4 | 2.1 | 2.10 | 8.3 |
| NO.　157　+　2.052 | 22.05 | 3.2 | 3.95 | 87.1 | 2.2 | 2.55 | 56.2 | 1.4 | 1.75 | 38.6 |
| | | | | | | | | | | |
| 合　計 | 149.707 | | | 735.0 | | | 456.6 | | | 333.1 |

集水桝　作業土工

| 種別･名称 | 基数 | 1基当り | | | **1式当たり** | | |
|---|---|---|---|---|---|---|---|
| | | 床掘 | 埋戻 | 基面整正 | 床掘 | 埋戻 | 基面整正 |
| | | 土砂 | W＜1.0 | | | | |
| 作業土工 | | N | C | | | | |
| 10号 | 1 | 30.7 | 16.5 | 4.5 | 30.7 | 16.5 | 4.5 |
| 合　計 | | | | | 30.7 | 16.5 | 4.5 |

※上記以外の桝は、擁壁工、水路工で計上

現場打擁壁工　数量総括表

| 細　別 | 規　格 | 単位 | | | 1-2号 | | | 合計 | 備　考 |
|---|---|---|---|---|---|---|---|---|---|
| 延長 | | m | | | 4.71 | | | 4.7 | |
| 平均高さ | | m | | | 3.00 | | | 3.0 | |
| コンクリート | 0.5m<H<1.0 | m3 | | | | | | 0.0 | 18N |
| 〃 | 1.0m<H<2.0m | m3 | | | | | | 0.0 | 18N |
| 〃 | 2.0m<H<5.0m | m3 | | | 16.97 | | | 17.0 | 18N |
| | | | | | | | | | |
| 基礎砕石 | RC-40<br>t=200mm | m2 | | | 不要 | | | | |
| 均しコンクリート | 18N | m2 | | | 必要 | | | | |
| 養生工 | | - | | | 一般 | | | | |
| 圧送管延長 | | - | | | なし | | | | |
| | | | | | | | | | |
| | | | | | | | | | |
| 基礎工 | マットレス工法 | | | | | | | | |
| 延長 | L= | m | | | 4.71 | | | 4.7 | |
| ジオテキスタイル | GT150-I-ML | m2 | | | | | | 0.0 | |
| ジオテキスタイル | GT200-I-ML | m2 | | | | | | 0.0 | |
| ジオテキスタイル | GT300-I-ML | m2 | | | 40.1 | | | 40.1 | |
| 固定ピン<br>敷設用 | D10×200L | 本 | | | 12 | | | 12 | |
| 固定ピン<br>巻上用 | D10×200L | 本 | | | 12 | | | 12 | |
| 鋼製枠 | H=500<br>L=2000 | 組 | | | 10 | | | 10 | |
| 砕石 | RC-40 | m3 | | | 6.75 | | | 6.7 | |
| | | | | | | | | | |

プレキャスト擁壁工　数量総括表

| 細　別 | 規　格 | 単位 | | 3号 | 4号 | 5号 | 6号 | | 備　考 |
|---|---|---|---|---|---|---|---|---|---|
| H= | | | | 1.50 | 1.75 | 2.00 | 2.25 | | |
| 延長 | | m | | 14.0 | 12.0 | 54.0 | 65.0 | | |
| 2号L型擁壁 | L=2.00m | 基 | | | | | | | |
| 3号L型擁壁 | L=2.00m | 基 | | 5.00 | | | | | |
| 4号L型擁壁 | L=2.00m | 基 | | | 5.00 | | | | |
| 5号L型擁壁 | L=2.00m | 基 | | | | 5.00 | | | |
| 6号L型擁壁 | L=2.00m | 基 | | | | | 5.00 | | 10m当り |
| 7号L型擁壁 | L=2.00m | 基 | | | | | | | |
| 8号L型擁壁 | L=2.00m | 基 | | | | | | | |
| 9号L型擁壁 | L=2.00m | 基 | | | | | | | |
| | | | | | | | | | |
| 敷モルタル | | m3 | | 0.23 | 0.26 | 0.29 | 0.32 | | |
| 基礎ｺﾝｸﾘｰﾄ | 18N<br>t=100mm | m3 | | 1.35 | 1.50 | | | | |
| 〃 | 18N<br>t=150mm | m3 | | | | 2.48 | 2.70 | | 10m当り |
| 型枠 | | m2 | | 2.00 | 2.00 | 3.00 | 3.00 | | |
| 基礎砕石 | RC-40<br>t=200mm | m2 | | 13.50 | | | | | |
| | | | | | | | | | |
| 基礎工 | マットレス工法 | m | | | 12.00 | 54.00 | 65.00 | | |
| ジオテキスタイル | GT150-I-ML | m2 | | | 81 | 383 | 483 | | |
| 固定ピン<br>敷設用 | D10×200L | 本 | | | 26 | 119 | 143 | | |
| 固定ピン<br>巻上用 | D10×200L | 本 | | | 26 | 119 | 143 | | 1式当り<br>換算 |
| 鋼製枠 | H=500<br>L=2000 | 組 | | | 12 | 54 | 65 | | |
| 砕石 | RC-40 | m3 | | | 12 | 60 | 77 | | |
| | | | | | | | | | |

1-2号重力式擁壁　　（2500＜H≦3000）

| 測　　点 | 距離 | H | 平　均 | 平　積 |
|---|---|---|---|---|
| 左側 | | | | |
| NO.68 +1.476 | | 3.000 | | |
| NO.68 +6.190 | 4.714 | 3.000 | 3.000 | 14.142 |
| | | | | |
| | | | | |
| | | | | |
| | | | | |
| | | | | |
| | | | | |
| | | | | |
| | | | | |
| | | | | |
| | | | | |
| | | | | |
| | | | | |
| | | | | |
| | | | | |
| | | | | |
| | | | | |
| | | | | |
| | | | | |
| | | | | |
| | | | | |
| | | | | |
| 合　　計 | 4.714 | | | 14.142 |

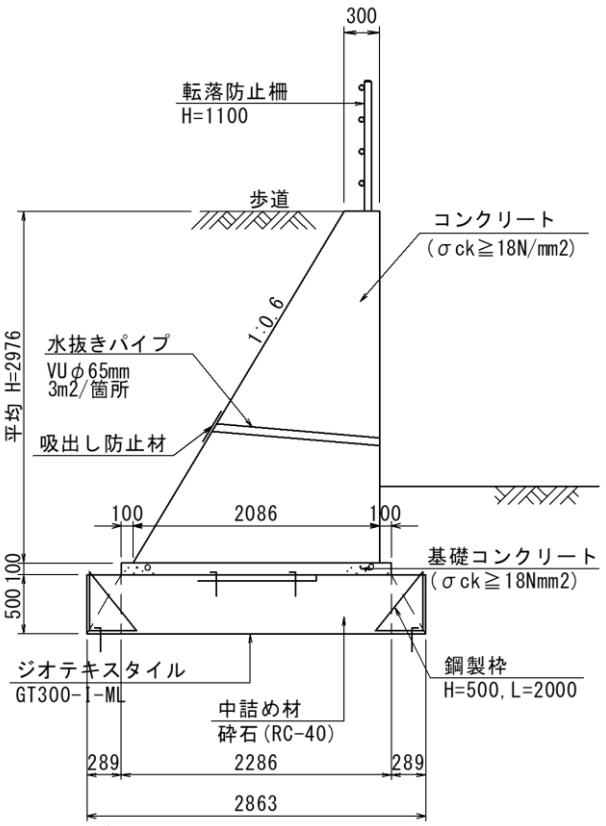


ジオテキスタイル幅

2.863

天端幅　0.3

勾配　0.6

平均高さ H　=　14.142　/　4.714　=　3.000 m

平均底面幅　=　0.30　+　（　0.0　+　0.6　）×　3.000　=　2.100 m

本体コンクリート　=（　0.30　+　2.1　）×　1/2　×　3.000　×　4.714　=　16.97 m3

基礎工（マットレス工法）　　**ジオテキスタイル規格：GT300-I-ML**

| | | |
|---|---|---|
| ジオテキスタイル | =（2.863×2+0.50×2+1.0）×1.1×15.869 | = 40.1 m2 |
| 固定ピン（敷設用） | =15.869×2.0+2.0 | = 12 本 |
| 固定ピン（巻上用） | =15.869×2.0+2.0 | = 12 本 |
| 鋼製枠 | =15.869×2.0 | = 10 組 |
| 砕石 | =2.863×0.50×15.869 | = 6.75 m3 |

※ジオテキスタイルの重ね代1.0mとロス率10%は考慮しているが，砕石のロス率は未考慮。

# 3号プレキャストL型擁壁　数 量 計 算 書

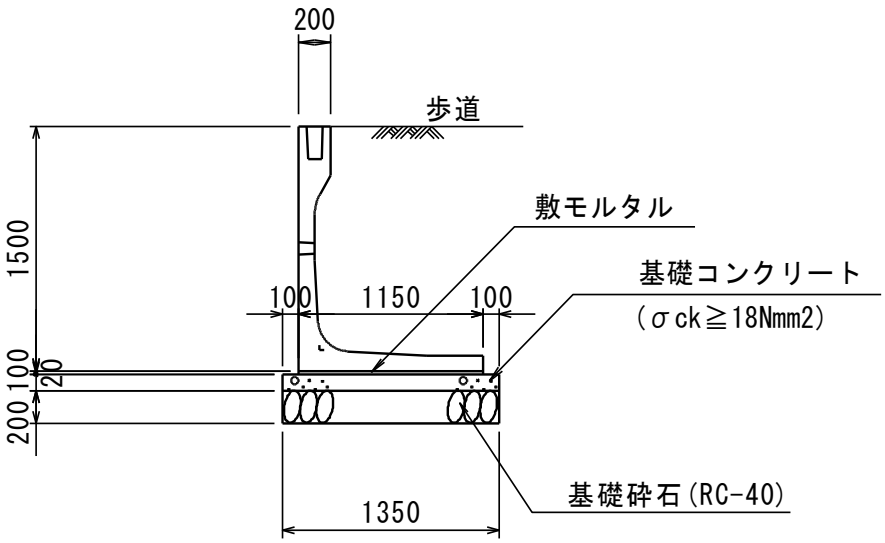


( 10m当たり )

| 材　料 | 規　格 | 算　式 | 数　量 | |
|---|---|---|---|---|
| PL 擁 壁 H=1.50m | L=2.0m/基 | 10.0 / 2.0 | 5.0 | 基 |
| 敷 モ ル タ ル | | 1.15×0.02×10.0 | 0.23 | m3 |
| 基礎コンクリート | t=100 | 1.35×0.10×10.0 | 1.35 | m3 |
| 型　　枠 | | 0.10×2×10.0 | 2.00 | m2 |
| 基 礎 砕 石 | RC-40 t=200 | 1.350×10.0 | 13.50 | m2 |
| | | | | |
| | | | | |
| | | | | |
| | | | | |
| | | | | |
| | | | | |
| | | | | |

# 4号プレキャストL型擁壁　数 量 計 算 書

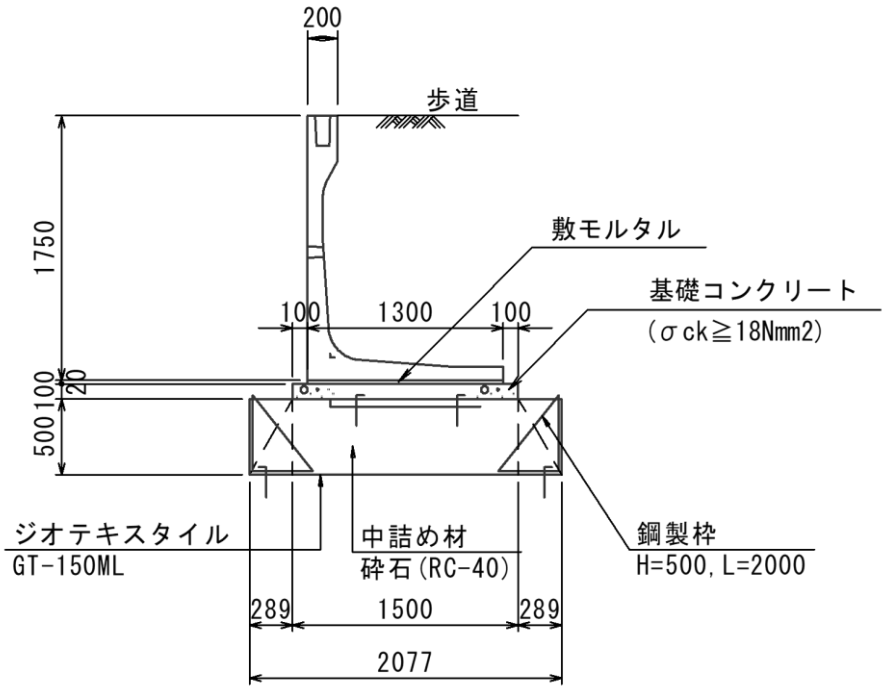


（ 10m当たり ）

| 材　料 | 規　格 | 算　式 | 数　量 | |
|---|---|---|---|---|
| PL 擁 壁 H=1.75m | L=2.0m/基 | = 10.0 / 2.0 | 5.0 | 基 |
| 敷 モ ル タ ル | | = 1.30×0.02×10.0 | 0.26 | m3 |
| 基礎コンクリート | t=100 | = 1.50×0.10×10.0 | 1.50 | m3 |
| 型　枠 | | =0.10×2×10.0 | 2.00 | m2 |
| | | | | |
| 基　礎　工 | マットレス工法 | | | |
| ジオテキスタイル | GI150-I-ML | (2.077×2+0.50×2+1.00)×10.0×1.1 | 67.7 | m2 |
| 固定ピン 敷設用 | D10×200L | 2.0(本/m)×10+2本 | 22 | 本 |
| 固定ピン 巻上用 | D10×200L | 2.0(本/m)×10+2本 | 22 | 本 |
| 鋼　製　枠 | H=500, L=2000 | 10/2×2 | 10 | 組 |
| 砕　石 | RC-40 | 2.077×0.50×10 | 10.39 | m3 |

※ジオテキスタイルの重ね代1.0mとロス率10%は考慮しているが，砕石のロス率は未考慮。

# 5号プレキャストL型擁壁　数 量 計 算 書

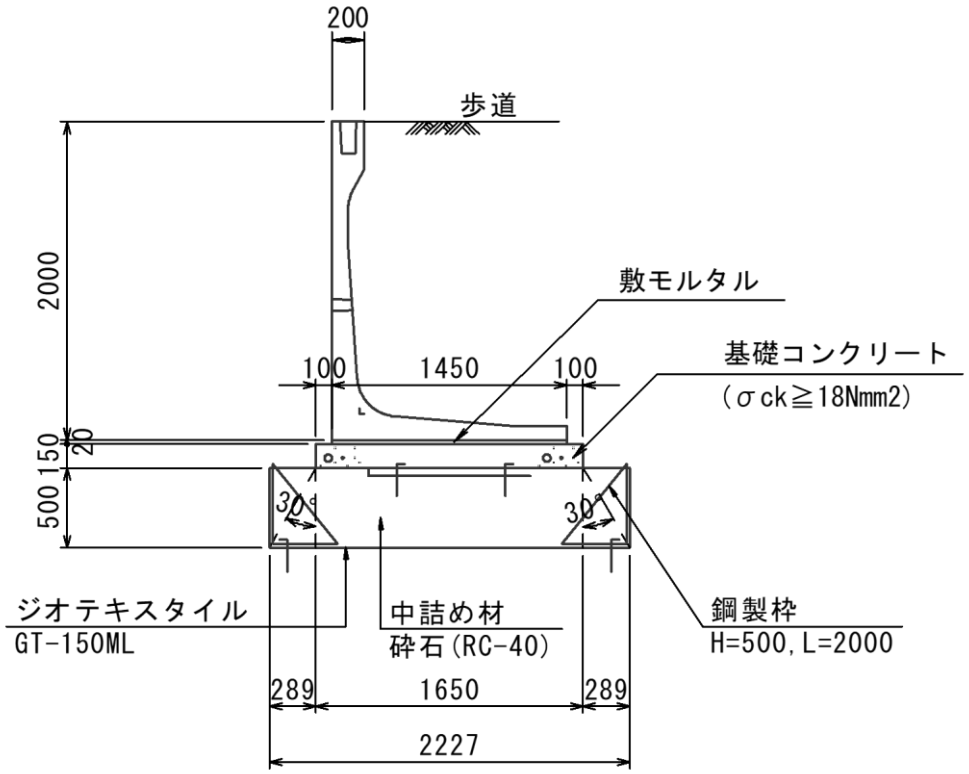


（ 10m当たり ）

| 材　料 | 規　格 | 算　式 | 数　量 | |
|---|---|---|---|---|
| PL 擁 壁 H=2.00m | L=2.0m/基 | = 10.0 / 2.0 | 5.0 | 基 |
| 敷 モ ル タ ル | | = 1.45×0.02×10.0 | 0.29 | m3 |
| 基礎コンクリート | t=150 | = 1.65×0.15×10.0 | 2.48 | m3 |
| 型　　枠 | | =0.15×2×10.0 | 3.00 | m2 |
| | | | | |
| 基　礎　工 | マットレス工法 | | | |
| ジオテキスタイル | GI150-I-ML | (2.227×2+0.50×2+1.00)×10.0×1.1 | 71.0 | m2 |
| 固定ピン 敷設用 | D10×200L | 2.0(本/m)×10+2本 | 22 | 本 |
| 固定ピン 巻上用 | D10×200L | 2.0(本/m)×10+2本 | 22 | 本 |
| 鋼　製　枠 | H=500, L=2000 | 10/2×2 | 10 | 組 |
| 砕　　石 | RC-40 | 2.227×0.50×10 | 11.14 | m3 |

※ジオテキスタイルの重ね代1.0mとロス率10%は考慮しているが，砕石のロス率は未考慮。

# 6号プレキャストL型擁壁　数 量 計 算 書

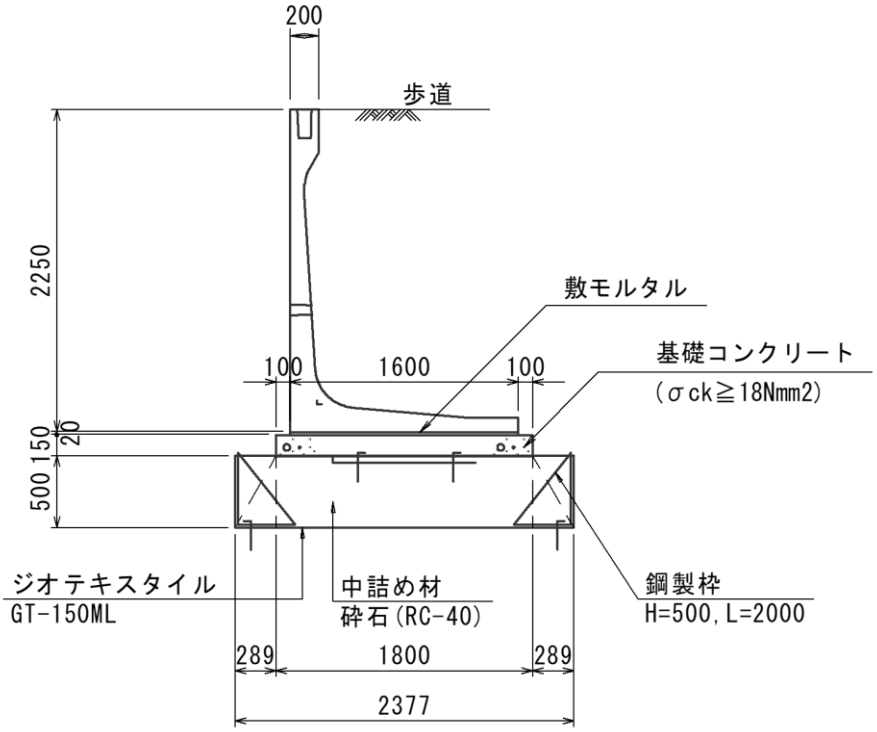


（ 10m当たり ）

| 材　料 | 規　格 | 算　式 | 数　量 | |
|---|---|---|---|---|
| PL 擁 壁 H=2.25m | L=2.0m/基 | = 10.0 / 2.0 | 5.0 | 基 |
| 敷 モ ル タ ル | | = 1.60×0.02×10.0 | 0.32 | m3 |
| 基礎コンクリート | t=150 | = 1.80×0.15×10.0 | 2.70 | m3 |
| 型　枠 | | =0.15×2×10.0 | 3.00 | m2 |
| | | | | |
| 基　礎　工 | マットレス工法 | | | |
| ジオテキスタイル | GI150-I-ML | (2.377×2+0.50×2+1.00)×10.0×1.1 | 74.3 | m2 |
| 固定ピン 敷設用 | D10×200L | 2.0(本/m)×10+2本 | 22 | 本 |
| 固定ピン 巻上用 | D10×200L | 2.0(本/m)×10+2本 | 22 | 本 |
| 鋼　製　枠 | H=500, L=2000 | 10/2×2 | 10 | 組 |
| 砕　石 | RC-40 | 2.377×0.50×10 | 11.89 | m3 |

※ジオテキスタイルの重ね代1.0mとロス率10%は考慮しているが，砕石のロス率は未考慮。

# 小 型 水 路 工　　数 量 総 括 表

| 種別・細別 | 規　格 | 単位 | 数　量 | 備　考 |
|---|---|---|---|---|
| 現場打水路 | | | | |
| 1号U型水路 | 300×300 | m | 147.30 | |
| コンクリート | σck≧18N/mm2 | m3 | 1.800 | 10.0m当り |
| 型枠 | | m2 | 13.500 | |
| 基礎砕石 | 再生砕石径40mm以下 | m2 | 6.500 | |
| 目地 | t=10mm | m2 | 0.180 | |
| | | | | |
| 12号U型水路 | 2000×1400 | m | 1.00 | |
| コンクリート | σck≧18N/mm2 | m3 | 7.650 | 10.0m当り |
| 型枠 | | m2 | 59.000 | |
| 基礎コンクリート | σck≧18N/mm2 | m3 | 2.500 | |
| 同上型枠 | | m2 | 2.000 | |
| 基礎砕石 | 再生砕石径40mm以下 | m2 | 25.000 | |
| 鉄筋 | SD345　D13 | kg | 448 | |
| 目地 | t=10mm | m2 | 0.765 | |
| | | | | |
| | | | | |

# 1号U型水路 数 量 計 算 書

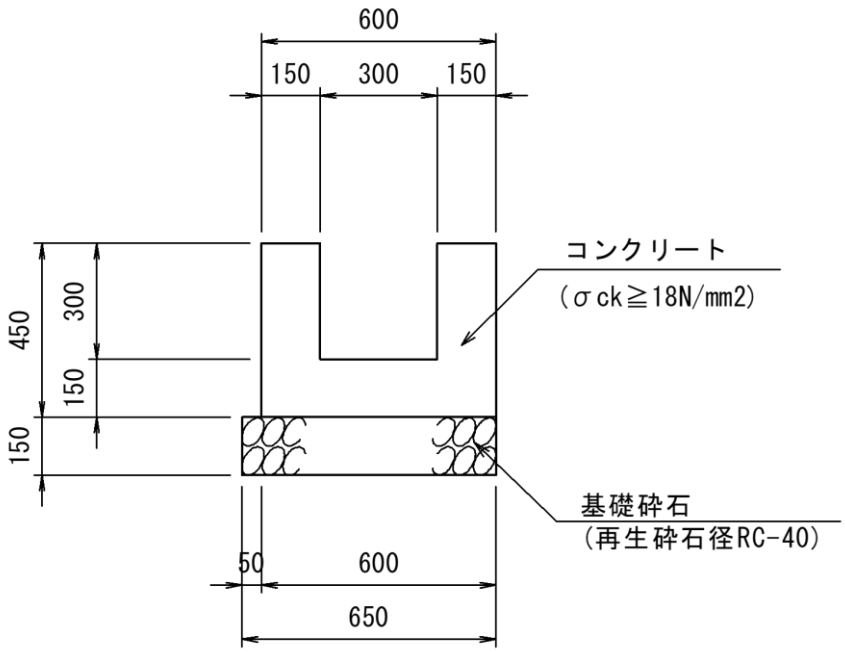


（ 10.0m当たり ）

| 材　料 | 単位 | 算　式 | 数　量 |
|---|---|---|---|
| | | | |
| コンクリート | m3 | (0.60×0.45−0.30×0.30)×10.0 | 1.800 |
| 型　枠 | m2 | 0.45×10.0×3 | 13.500 |
| 基礎砕石 | m2 | 0.65×10.0 | 6.500 |
| 目　地 | m2 | 1.8/10 | 0.180 |
| | | | |
| | | | |
| | | | |
| | | | |
| | | | |
| | | | |
| | | | |
| | | | |
| | | | |

# 12号U型水路 数 量 計 算 書

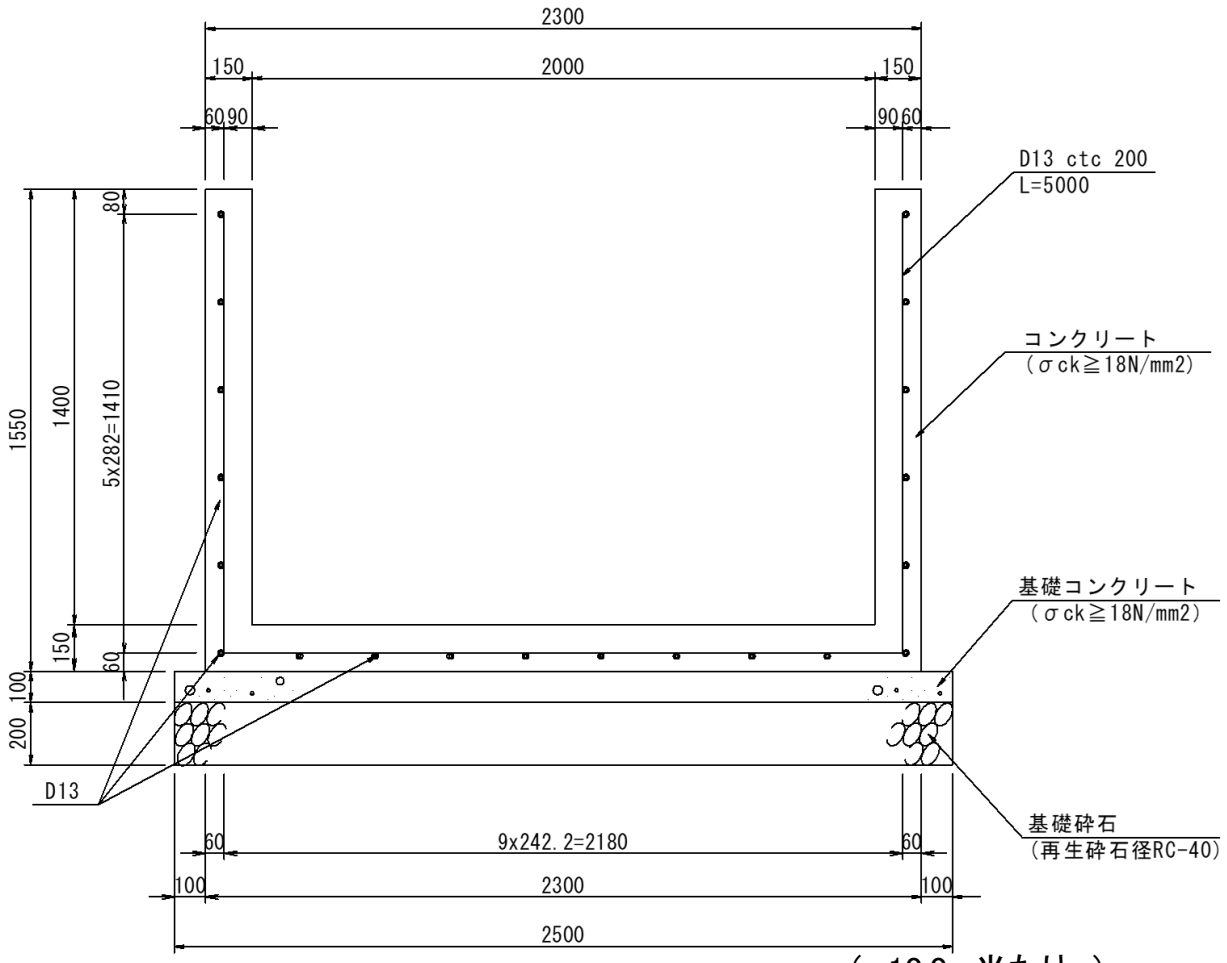


（ 10.0m当たり ）

| 材　料 | 単 位 | 算　式 | 数　量 |
|---|---|---|---|
| | | | |
| コ ン ク リ ー ト | m3 | (2.3×1.55－2.0×1.40)×10.0 | 7.650 |
| 型　枠 | m2 | (1.55＋1.40)×2×10.0 | 59.000 |
| 基礎コンクリート | m3 | 2.5×0.10×10.0 | 2.500 |
| 同上型枠 | m2 | 0.10×2×10 | 2.000 |
| 基 礎 砕 石 | m2 | 2.5×10.0 | 25.000 |
| 鉄筋(SD345 D13) | kg | (5.00×5+1.0×20)×0.995×10 | 448 |
| 目　地 | m2 | 7.65/10 | 0.765 |
| | | | |
| | | | |
| | | | |
| | | | |
| | | | |
| | | | |

# ボックスカルバート 総括表

| 名 称 | 規 格 | 単位 | | | 6号函渠 | | 備考 |
|---|---|---|---|---|---|---|---|
| B | | m | | | 2000 | | |
| H | | m | | | 1000 | | |
| 延長 | | m | | | 13.61 | | |
| 敷モルタル | | m3 | | | 1.264 | | |
| 基礎コンクリート | σck≧18N/mm2 | m3 | | | 10.301 | | |
| 同上型枠 | | m2 | | | 8.175 | | |
| 基礎砕石 | RC-40 t=150mm | m2 | | | | | |
| 基礎砕石 | RC-40 t=200mm | m2 | | | 68.670 | | |
| プレキャストボックス | | | | | | | |
| 1200×700 L=2000基本 | | 基 | | | | | |
| 1200×700 L=2000 定着部付 | | 基 | | | | | |
| 1200×700 L=1000 短 | | 基 | | | | | |
| 1200×700 L=1485 凸無し 定 短 | | 基 | | | | | |
| 1200×700 L=1485 凹無し 定 短 | | 基 | | | | | |
| 1200×700 L=1597 凸無し 定 短 | | 基 | | | | | |
| 1200×700 L=1597 凹無し 定 短 | | 基 | | | | | |
| 2000×1000 L=2000基本 | | 基 | | | 8 | | |
| 2000×1000 L=2000 定着部付 | | 基 | | | 2 | | |
| 2000×1000 L=1589 凸無し 定 短 | | 基 | | | 1 | | |
| 2000×1000 L=1658 凹無し 定 短 | | 基 | | | 1 | | |
| 2000×1000 L=1590 凹無し 定 斜 | | 基 | | | 1 | | |
| 2000×1000 L=1621 凸無し 定 斜 | | 基 | | | 1 | | |
| PC鋼より線 | φ12.7mm | m | | | 113.2 | | |
| ｱﾝｶｰｸﾞﾘｯﾌﾟ<br>ｱﾝｶｰﾌﾟﾚｰﾄ | | 組 | | | 32 | | |

# 6号函渠　数 量 計 算 書

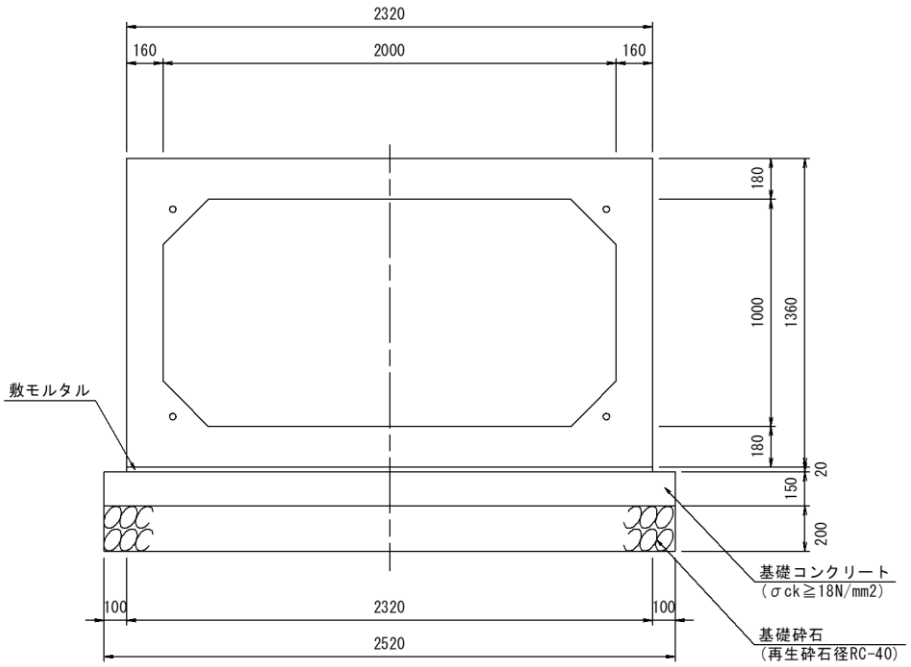


（　1.0式当たり　）

| 材　料 | 単 位 | 算　式 | 数　量 |
|---|---|---|---|
| プレキャストボックス | m | 施工延長 | 27.25 |
| 敷 モ ル タ ル | m3 | 2.32×0.02×27.25 | 1.264 |
| 基礎コンクリート | m3 | 2.52×0.15×27.25 | 10.301 |
| 同　上　型　枠 | m2 | 0.15×27.25×2 | 8.175 |
| 基　礎　砕　石 | m2 | 2.52×27.25 | 68.670 |
| プレキャストボックス | | | |
| 2000×1000×2000 | 個 | 基本 | 8 |
| 2000×1000×2000 | 個 | 定着部付 | 2 |
| 2000×1000×1589 | 個 | 短品　凸無し　定着部付 | 1 |
| 2000×1000×1658 | 個 | 短品　凹無し　定着部付 | 1 |
| 2000×1000×1590 | 個 | 斜切　凹無し　定着部付 | 1 |
| 2000×1000×1621 | 個 | 斜切　凸無し　定着部付 | 1 |
| | | | |
| PC鋼より線 | m | | 113.2 |
| ｱﾝｶｰｸﾞﾘｯﾌﾟ<br>ｱﾝｶｰﾌﾟﾚｰﾄ | 組 | | 32 |
| | | | |
| | | | |

# 函渠工作業土工　数 量 計 算 書(6号函渠)

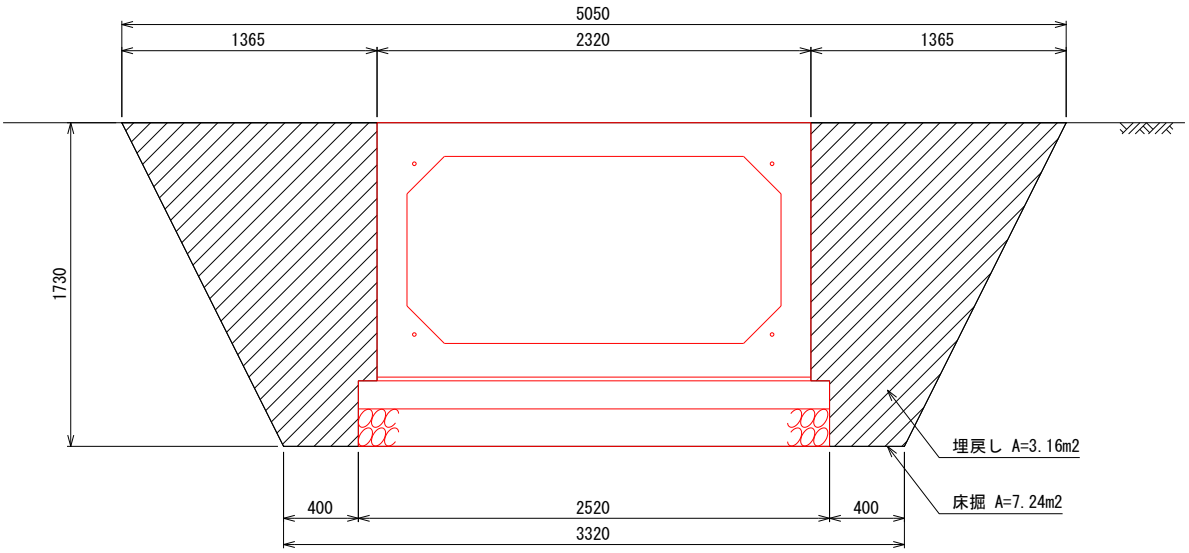


| 材　料 | 単 位 | 算　式 | 数　量 |
|---|---|---|---|
| 作業土工 | | | |
| 延　長 | m | 6号函渠延長調書より | 13.61 |
| 床　掘 | m3 | 7.24 × 13.61 | 98.5 |
| 埋　戻 | m3 | 3.16 × 13.61 | 43.0 |
| 基 面 整 正 | m2 | 2.52 × 13.61 | 34.3 |
| | | | |
| | | | |
| | | | |
| | | | |
| | | | |
| | | | |
| | | | |
| | | | |
| | | | |

# 10 号 集 水 桝　　数 量 計 算 書

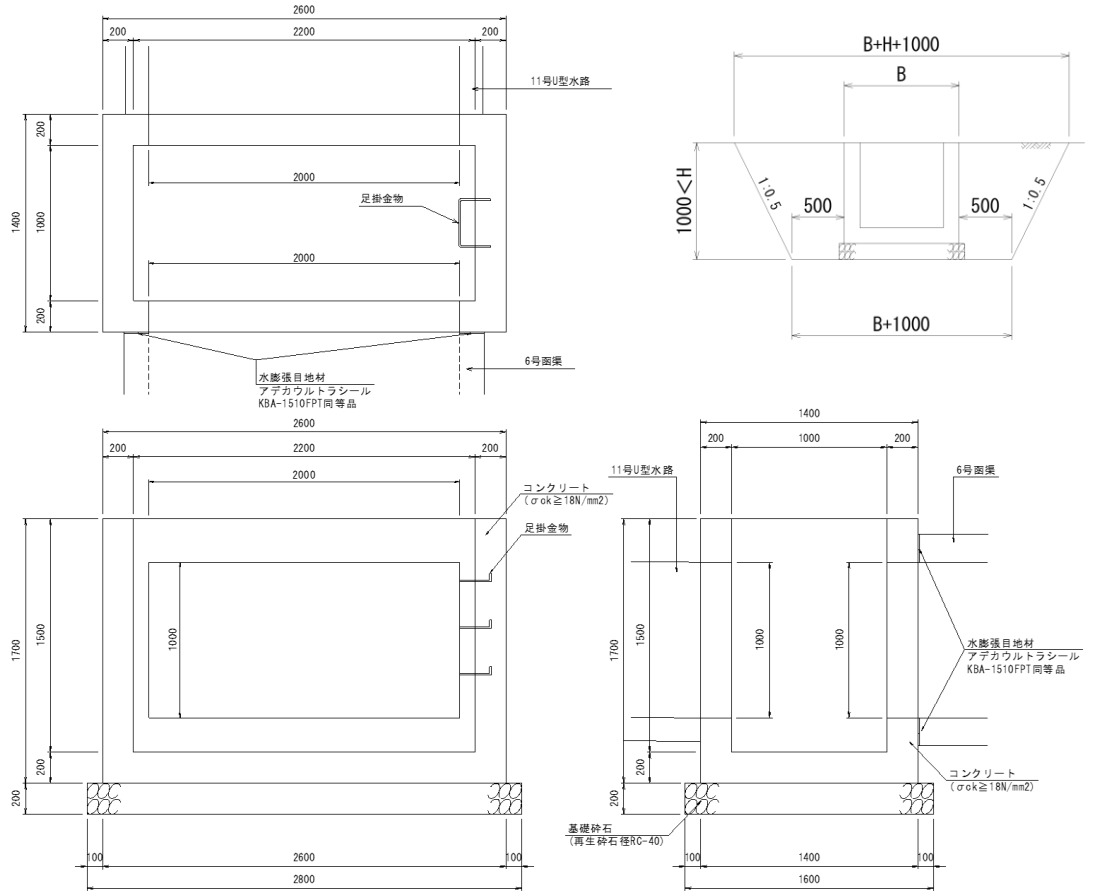


(1.0箇所当たり)

| 材　料 | 単 位 | 算　式 | 数　量 |
|---|---|---|---|
| コ ン ク リ ー ト | m3 | 2.60×1.40×1.70−2.20×1.00×1.50 | 2.888 |
| （控除） | m3 | 2.00×1.00×0.20×2 | −0.800 |
| コンクリート合計 | m3 | | 2.088 |
| 型　枠 | m2 | 2.60×1.70×2＋1.40×1.70×2＋2.2×1.70×2<br>＋1.00×1.70×2＋0.20×(1.00+2.00)×4 | 26.880 |
| （控除） | m2 | 2.00×1.00×4 | −8.000 |
| 型 枠 合 計 | m2 | | 18.880 |
| 基 礎 砕 石 | m2 | 2.80×1.60 | 4.480 |
| 足 掛 金 具 | 個 | | 3.000 |
| 水 膨 張 目 地 材 | m | 2.16×2+1.18×2 | 6.680 |
| 作 業 土 工 | | 1箇所当たり | |
| 床　掘 | m3 | (3.60×2.40+5.50×4.30)×1.90×1/2 | 30.7 |
| 埋　戻 | m3 | 30.7　−(2.60×1.40×1.70+2.80×1.60×0.20)×2 | 16.5 |
| 基 面 整 正 | m2 | 2.80×1.60 | 4.5 |

# 構造物撤去　総括表

| 種　別 | 細　別 | 規 格 | 単位 | 数 量 | | 数量 | 備考 |
|---|---|---|---|---|---|---|---|
| | | | | 左側 | 右側 | | |
| 構造物取壊し工 | | | | | | | |
| | コンクリート取壊し | 無筋 | m3 | | | 5.0 | |
| | コンクリート取壊し | 鉄筋 | m3 | | | 57.8 | |
| | | | | | | | |
| | | | | | | | |
| 殻運搬処理 | | | | | | | |
| | Co殻 | 無筋 | m3 | | | 5.0 | |
| | | 鉄筋 | m3 | | | 57.8 | |
| | | | | | | | |
| | | | | | | | |

# 構造物撤去工　集計表

コンクリート取壊し

| | 撤去延長 | コンクリート取壊（無筋） | | コンクリート取壊（鉄筋） | | – | |
|---|---|---|---|---|---|---|---|
| | L(m) | A(m2) | V(m3) | A(m2) | V(m3) | A(m2) | V(m3) |
| 水路6 | 21.0 | | | 0.75 | 15.8 | | |
| 境界コンクリート2 | 21.0 | 0.10 | 2.1 | | | | |
| 境界コンクリート15 | 32.0 | 0.09 | 2.9 | | | | |
| NO.73～74土間コン | | | | | 42.0 | | |
| 計 | | | 5.0 | | 57.8 | | |

撤去・復旧平面図より

水路6
撤去L=42.6m
Cob=0.75

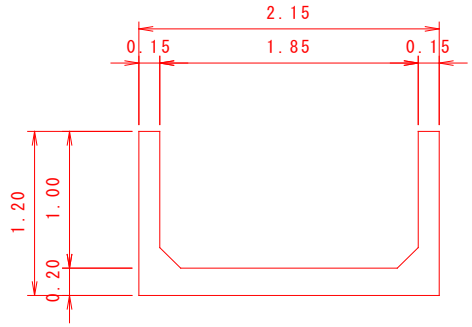


境界コンクリート 2
撤去L=43.5m
Cob=0.10

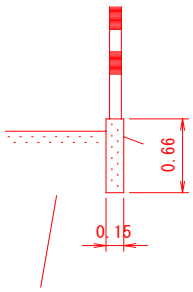


境界コンクリート15
撤去L=52.9m
Cob=0.09

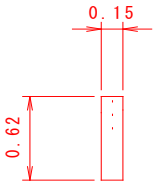


NO.73～74土間コン　　210 m2　×　20 cm　　42 m3